TIERKEY

TIERKEY CYLiNDER

2014年 ティアキーカタログ

FUKI CO., LTD.

ティアキーシリンダー

■ TC-BH（MIWA BH（DZ）タイプ）対応扉厚 :33-41 …… 1 ～ 2
■ TC-LA（MIWA LA（DA）タイプ）対応扉厚 :33-41 …… 3 ～ 4
■ TC-TE0/LSP（MIWA TE0/LSP タイプ）対応扉厚 :30-45 …… 5 ～ 11
■ TC-LA+TE0/LSP（MIWA LA+TE0/LSP タイプ）対応扉厚 :33-41 …… 12
■ TC-LA+DAR（MIWA LA+DAR タイプ）対応扉厚 :33-41 …… 13
■ TC-TE0/LSP+DAR（MIWA LA+DAR タイプ）対応扉厚 :33-41 …… 14
■ TC-RA（MIWA RA タイプ）対応扉厚 :35-37 …… 15 ～ 16
■ TC-PMK（MIWA PMK タイプ）対応扉厚 :36 …… 17 ～ 18
■ TC-HPD（MIWA HPD タイプ）対応扉厚 :33-36 …… 19 ～ 20
■ TC-LX/PS/PSD（GOAL LX/PS/PSD タイプ）対応扉厚 :25-43（LX）/33-43（PS/PSD）…21 ～ 22
■ TC-TX/AD（GOAL TX/TTX/AD・古代本締・チューブラタイプ）…… 23 ～ 30
■ TC-S（GOAL PX/PZ タイプ）…… 31
■ TC-SC（スカンジナビアオーバルシリンダー（ASSA）…… 32
■ TC-KB（MIWA 各種（サッシメーカー）タイプ）…… 33 ～ 34

コアシリンダー

■ ユニバーサルコア …… 35

パーツラインナップ

■ 縦型テールピース …… 36
■ ラチェット金具　■ PR/PS 用 7 ㎜シム
■ 13φ内筒ブッシュ　■ TC コア専用 E リング
■ 万能蓄光リングセット　■ 蓄光シール

MIWA

【BH（DZ）タイプ】

■C-40/C-86/C-87/C-100（U9 DZ（BH・LD））扉厚 33-42 …… 1
■C-333（U9 DZ（BH・LD））扉厚 33-42 同一 / 両面シリンダー
■C-374（UR DZ（BH・LD））扉厚 33-42
■C-441（PR DZ（BH・LD））扉厚 33-42
■C-69/C-335/C-334（JN DZ（BH・LD））扉厚 33-42 …… 2

【LA（DA）タイプ】

■C-91/C-93/C-92（U9 LA（DA））扉厚 33-42 …… 3
■C-181/C-182（U9 LA（DA））扉厚 33-42　同一
■C-375（UR LA（DA））扉厚 33-42
■C-442（UR LA（DA））扉厚 33-42
■C-711（PR LA（DA））扉厚 33-42　同一 …… 4
■C-336/C-338/C-337（JN LA（DA））扉厚 33-42

【TE0/LSPタイプ】

■C-161/C-343/C-386/C-387（U9 TE22）…… 5
■C-456/C-458/C-457（U9 TE24）
■C-744（トステム PS TE22）
■C-739（PR TE22）
■C-740（PR TE24）
■C-415/C-452/C-382（U9 TE0）…… 6
■C-738（PR TE0）
■C-139/C-140/C-142/C-141/C-143/C-144/C-147/C-146（U9 TE0）　同一 …… 7

MIWA

【TE0/LSPタイプ】

■C-453/C-454/C-455（UR TE0） 同一 …… 8
■C-741（PR TE0） 同一
■C-464（UR TE0/TE22） 同一
■C-462/C-463（U9 TE0/TE24） 同一
■C-397（YKK U9 YWHHJ-0018） 同一 …… 9
■C-163/C-164/C-165（U9 TE22） 同一
■C-399/C-400（三協 U9 WD3826） 同一
■C-374（トステム PS TE22） 同一 …… 10
■C-780（PR TE22） 同一
■C-166/C167（U9 TE24） 同一

【LA+TE0/LSPタイプ】

■C-184（U9（LADA））扉厚 33-42/TE24 同一 …… 12

【TE0/LSP+DARタイプ】

■C-177（U9 DA75/TE24） 同一 …… 14

【RAタイプ】

■C-88/C90/C89（U9 RA）扉厚 35-38 …… 15
■C-377（UR-J RA）扉厚 35-38
■C-444（PR-J RA）扉厚 35-38 蓄光
■C-339/C341/C340（JN RA）扉厚 35-38

【PMKタイプ】

■C-85（U9 PMK）扉厚 36 …… 17
■C-376（PMK-BF）扉厚 36
■C-443（PR PMK64-BF）扉厚 36

【HPDタイプ】

■C-107（U9 HPD-40KJ）扉厚 33-37 …… 19
■C-447（UR HP-40）扉厚 33-37
■C-448（UR HPL-40BF）扉厚 33-37

【サッシメーカータイプ】

■C-475/C-476（トステム UR DRZZ1004）蓄光 シャッター付 同一 …… 31
■C-761/C-762/C-776（トステム PS）蓄光 シャッター付 扉厚 40 同一
■C-763（トステム PS）蓄光 シャッター付 同一 …… 32
■C-477/C-478（トステム UR DGZZ1032）蓄光 同一
■C-379/C-380（トステム UR DDZZ1004）蓄光 同一
■C-777/C-778/C-779（トステム PS ）蓄光 シャッター付 扉厚 33 同一

GOAL

【BH(DZ)タイプ】

■C-329/C-331/C-330（V-GM-DZ（BH））扉厚 29-43 …… 2
■C-342（V-GM-DZ（BH））同一

【LA(DA)タイプ】

■C-326/C-328/C-327（V-GM-LA） …… 4

GOAL

【TE0/LSPタイプ】

■C-425（V-GM-LSP）扉厚 29-46 …… 6

【RAタイプ】

■C-332（V-GM-RA）…… 16

【PMKタイプ】

■C-325（V-GM-PMK）…… 18

【HPDタイプ】

■C-426（V-GM-HPD）…… 20

【LXタイプ】

■C-31/C-33/C-191（AS,HD,LX）…… 21
■C-344/C-346（V-LX5）

【PSタイプ】

■C-402/C-410（PS-5）カラー付 扉厚 28-38 大カム …… 22
■C-428（V-PS）扉厚 28-38 大カム

【PSDタイプ】

■C-404（PSD）カラー付 扉厚 28-38 小カム
■C-430（V-PSD）カラー付 扉厚 28-38 小カム
■C-406（PSD）カラー付 扉厚 28-38 小カム 同一

【TXタイプ】

■C-219/C-220（TX28-30）ケース付 刻印 28 …… 24
■C-217（TX28-31）ケース付 刻印 28
■C-422（V-TX28-25）刻印 28
■C-349（TX31-33）シル 刻印 31
■C-351（TX TSF31-35）ケース付シル 刻印 31
■C-437（V-TX31-25）刻印 31
■C-423（V-TX31-27）刻印 31
■C-229（TX34-33）ケース付 刻印 34 …… 25
■C-353（TX34-33）ケース付シル 刻印 34
■C-354（TX34-37）ケース付シル 刻印 34
■C-424（V-TX34-27）刻印 34
■C-773（V-TX34-33）刻印 34
■C-225/C-226（TX37-33）ケース付 刻印 37
■C-438（V-TX37-29）刻印 37
■C-223（立山 TX40-39）ケース付 刻印 40 …… 26
■C-439（V-TX40-33）刻印 40
■C-221/C-222（TX28-30）ケース付 刻印 28 同一
■C-218（TXP28-31）ケース付 刻印 28 同一
■C-774（V-TX34-30）刻印 40 同一
■C-227/C228（TX37-33）ケース付 刻印 37 同一 …… 27
■C-224（TX40-39）ケース付 刻印 40 同一

【TTXタイプ】

■C-352（TTX12）ケース付シル TW 刻印 28 同一 …… 28

GOAL

【ADタイプ】

■C-350/C-728（AD5）※ケース付シル
■C-363/C-364（ADP5）※ケース付シル
■C-358/C-359/C-361/C-362（ADP5）※4 ケース付シル
■C-383/C-347/C-348（V-AD-5）ケース付 …… 29
■C-418（セキスイ QJF652,653）カギ違い 刻印 36.5 V18 不可
■C-772（V-AD-5）ケース付 同一

【PX/PZタイプ】

■C-371（D-PX）シルセット CAP-1 刻印 27.5 同一 …… 31
■C-372（D-PZ）シルセット CAP-3 刻印 52 同一

U-SHIN SHOWA

【TE0/LSPタイプ】

■C-745（トステム WS）…… 6
■C-484/C-485（トステム DDZZ2002）同一 …… 11
■C-735（トステム WS リジェーロ）同一

古代

【古代本締タイプ】

■C-705（ミラノ・モナコ・チューブラ）本締錠 G-15 …… 30
■C-706（プレジデント）本締錠 G-15

SEPA

【BH(DZ)タイプ】

■C-729（SEPA HDS シリンダー DZ(BH)）…… 2

【LA(DA)タイプ】

■C-730（SEPA HDS シリンダー LA）…… 4

【TE0/LSPタイプ】

■C-731（SEPA HDS シリンダー LSP）…… 6

【PMKタイプ】

■C-732（SEPA HDS シリンダー PM）…… 18

【HPDタイプ】

■C-733（SEPA HDS シリンダー RA）…… 20

ASSA

【スカンジナビアオーバルシリンダー（ASSA）タイプ】

■C-769（ASSA シリンダーサムターンセット）…… 32

TIERKEY CYLINDER catalog ティアキーシリンダーカタログ
ティアキーシリンダーカタログがダウンロードできます!!
URL又は、QRコードで確認!!
http://fuki4169.com/TC/

※キー下表示はキーブランク番号です。　メーカー仕様変更の場合もあります。

TC-BH（MIWA BH(DZ)タイプ）対応扉厚：33-41

商品番号：30650004 キー3本付

商品番号：30650054 キー5本付

商品番号：30650554 2ヶ同一 キー5本付

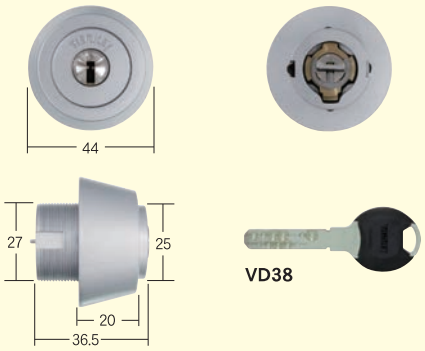

シルバー色

商品番号：30650104 キー3本付

商品番号：30650154 キー5本付

ゴールド色

商品番号：30650204 キー3本付

商品番号：30650254 キー5本付

ブロンズ色

上記ティアキーシリンダーは下記のMIWAシリンダーに対応出来ます。

商品番号：30500040 C-40

C-40

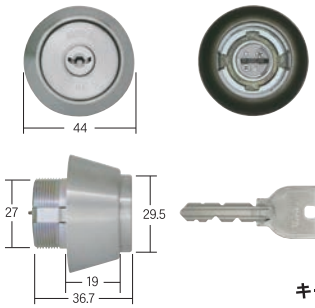

キー3本付
V316

U9 DZ(BH・LD)　扉厚33-42　ST色

商品番号：30500087 C-87

C-40色違い

キー3本付
V316

U9 DZ(BH・LD)　扉厚33-42　BS色

商品番号：30500086 C-86

C-40色違い

キー3本付
V316

U9 DZ(BH・LD)　扉厚33-42　CB色

商品番号：30500100 C-100

C-40色違い

キー3本付
V316

U9 DZ(BH・LD)　扉厚33-42　YB色

商品番号：30500333 C-333

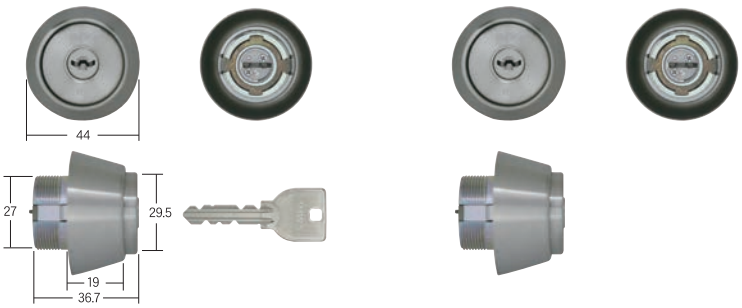

キー3本付
V316

U9 DZ(BH・LD)　扉厚33-42　同一/両面シリンダー　ST色

商品番号：30500374 C-374

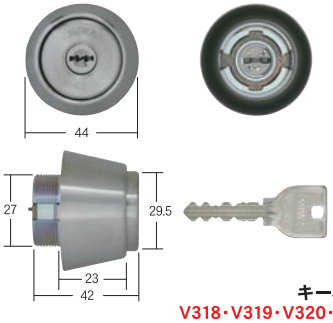

キー3本付
V318・V319・V320・V321

UR DZ(BH・LD)　扉厚33-42　ST色

商品番号：30500441 C-441

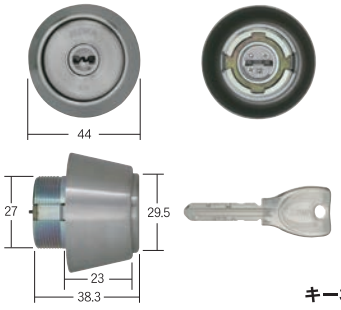

キー3本付

PR DZ(BH・LD)　扉厚33-42　ST色

不許複製

TC-BH（MIWA BH(DZ)タイプ）対応扉厚：33-41

左記ティアキーシリンダーは下記のMIWAシリンダーに対応出来ます。

商品番号：30500069 **C-69**

C-69

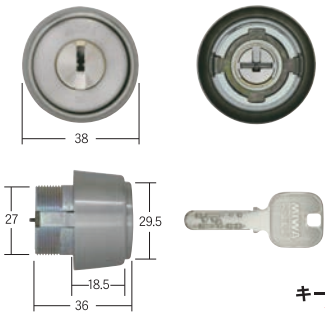

キー3本付
VD111

JN DZ(BH・LD)　扉厚33-42　ST色

商品番号：30500335 **C-335**

C-69色違い

キー3本付
VD111

JN DZ(BH・LD)　扉厚33-42　BS色

商品番号：30500334 **C-334**

C-69色違い

キー3本付
VD111

JN DZ(BH・LD)　扉厚33-42　CB色

左記ティアキーシリンダーは下記のGOALシリンダーに対応出来ます。

商品番号：30500329 **C-329**

C-329

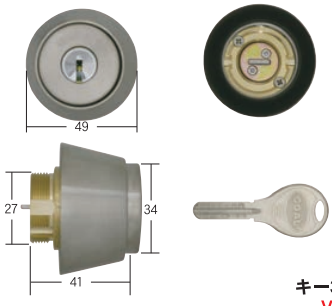

キー3本付
VD109

V-GM-DZ(BH)　扉厚29-43　#11色

商品番号：30500331 **C-331**

C-329色違い

キー3本付
VD109

V-GM-DZ(BH)　扉厚29-43　#21色

商品番号：30500330 **C-330**

C-329色違い

キー3本付
VD109

V-GM-DZ(BH)　扉厚29-43　#80色

商品番号：30500342 **C-342**

キー3本付
VD109

V-GM-DZ(BH)　同一　#11色

左記ティアキーシリンダーは下記のSEPAシリンダーに対応出来ます。

商品番号：30500729 **C-729**

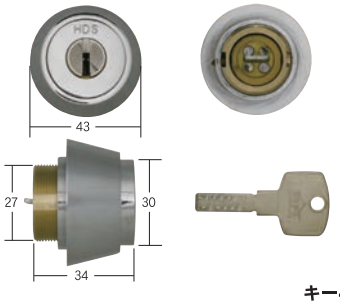

キー4本付
VD134

SEPA HDSシリンダー DZ(BH)

※右下表示はキーブランク番号です。　メーカー仕様変更の場合もあります。

TC-LA（MIWA LAタイプ）対応扉厚：33-41

商品番号：30650002 キー3本付	商品番号：30650102 キー3本付	商品番号：30650202 キー3本付
商品番号：30650052 キー5本付	商品番号：30650152 キー5本付	商品番号：30650252 キー5本付
商品番号：30650552 2ヶ同一 キー5本付	商品番号：30650652 2ヶ同一 キー5本付	商品番号：30650752 2ヶ同一 キー5本付

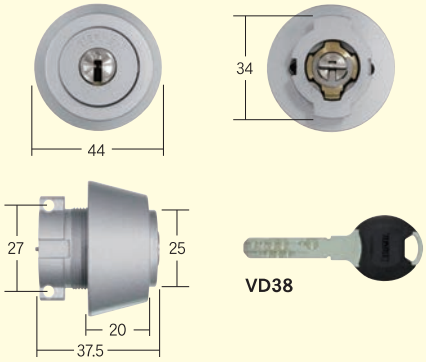

シルバー色

ゴールド色

ブロンズ色

上記ティアキーシリンダーは下記のMIWAシリンダーに対応出来ます。

商品番号：30500091 C-91

C-91

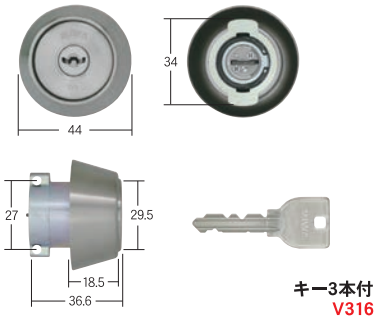

キー3本付
V316

U9 LA（DA）　扉厚33-42　ST色

商品番号：30500093 C-93

C-91色違い

キー3本付
V316

U9 LA（DA）　扉厚33-42　GD色

商品番号：30500092 C-92

C-91色違い

キー3本付
V316

U9 LA（DA）　扉厚33-42　CB色

商品番号：30500181 C-181

C-181

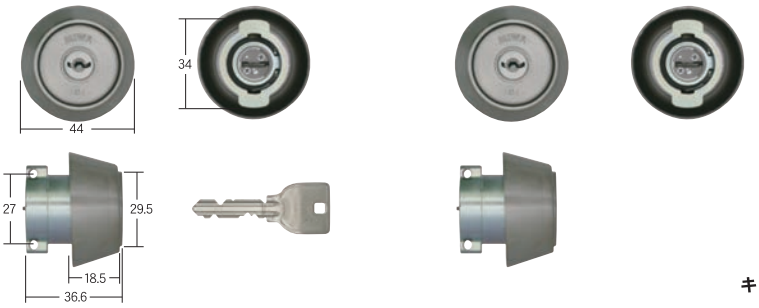

キー6本付
V316

U9 LA（DA）　扉厚33-42 同一　ST色

商品番号：30500182 C-182

C-181色違い

キー3本付
V316

U9 LA（DA）　扉厚33-42 同一　CB色

商品番号：30500375 C-375

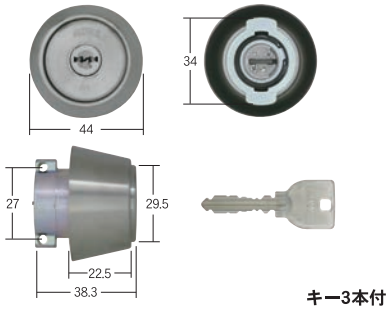

キー3本付
V318・V319・V320・V321

UR LA（DA）　扉厚33-42　ST色

商品番号：30500442 C-442

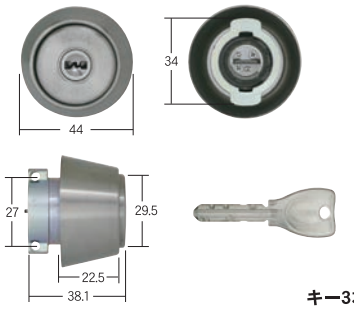

キー3本付

PR LA（DA）　扉厚33-42　ST色

FUKI CO., LTD

不許複製

TC-LA（MIWA LAタイプ）対応扉厚：33-41

左記ティアキーシリンダーは下記のMIWAシリンダーに対応出来ます。

商品番号：30500711 **C-711**

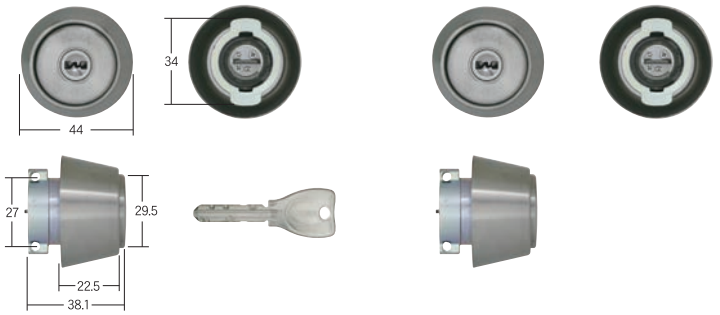

キー6本付

PR LA（DA）　扉厚33-42 同一　ST色

商品番号：30500336 **C-336**

C-336

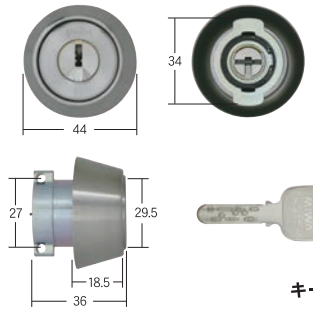

キー3本付
VD111

JN LA（DA）　扉厚33-42　ST色

商品番号：30500338 **C-338**

C-336色違い

キー3本付
VD111

JN LA（DA）　扉厚33-42　GD色

商品番号：30500337 **C-337**

C-336色違い

キー3本付
VD111

JN LA（DA）　扉厚33-42　GD色

左記ティアキーシリンダーは下記のGOALシリンダーに対応出来ます。

商品番号：30500326 **C-326**

C-326

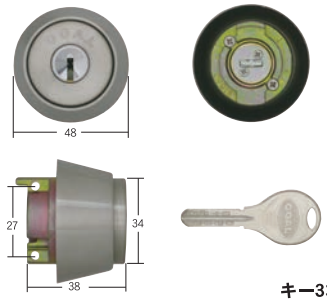

キー3本付
VD109

V-GM-LA　#51色

商品番号：30500328 **C-328**

C-326色違い

キー3本付
VD109

V-GM-LA　#21色

商品番号：30500327 **C-327**

C-326色違い

キー3本付
VD109

V-GM-LA　#80色

左記ティアキーシリンダーは下記のSEPAシリンダーに対応出来ます。

商品番号：30500730 **C-730**

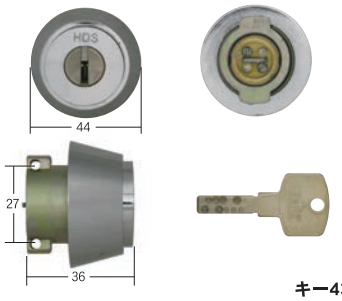

キー4本付
VD134

SEPA HDSシリンダー LA

※右下表示はキーブランク番号です。　メーカー仕様変更の場合もあります。

TC-TE0/LSP（MIWA TE0/LSPタイプ）対応扉厚：30-45

商品番号：30650001 キー3本付	商品番号：30650101 キー3本付	商品番号：30650201 キー3本付
商品番号：30650051 キー5本付	商品番号：30650151 キー5本付	商品番号：30650251 キー5本付
商品番号：30650551 2ヶ同一 キー5本付	商品番号：30650651 2ヶ同一 キー5本付	商品番号：30650751 2ヶ同一 キー5本付

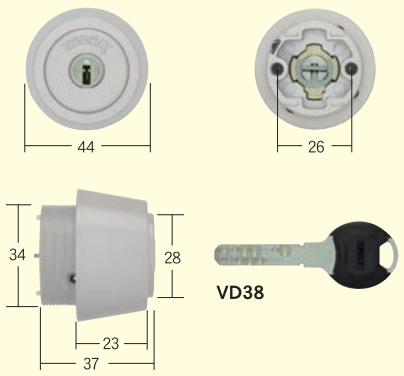

シルバー色　TE/LE

ゴールド色

ブロンズ色

TC-LSPのカラーを外し、フレドメリングを取り付ける事によりTE0に対応可能になります。

TC-LSP（カラーを取り外す）

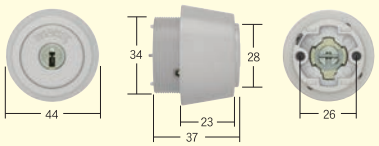

TE0（化粧リングを取り付ける）

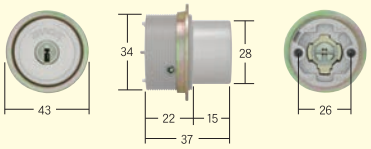

上記ティアキーシリンダーは下記のMIWAシリンダーに対応出来ます。

商品番号：30500161 C-161

C-161

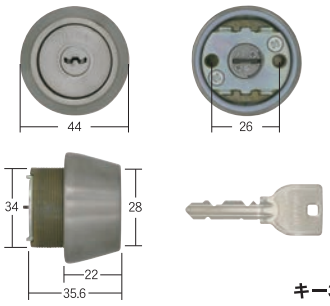

キー3本付
V316

U9 TE22　ST色

商品番号：30500343 C-343

C-161色違い

キー3本付
V316

U9 TE22　IP色

商品番号：30500387 C-387

C-161色違い

キー3本付
V316

U9 TE22　CB色

商品番号：30500386 C-386

C-161色違い

キー3本付
V316

U9 TE22　BS色

商品番号：30500456 C-456

C-456

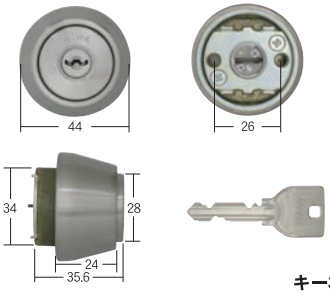

キー3本付
V316

U9 TE24　ST色

商品番号：30500458 C-458

C-456色違い

キー3本付
V316

U9 TE24　G1色

商品番号：30500457 C-457

C-456色違い

キー3本付
V316

U9 TE24　CB色

商品番号：30500744 C-744

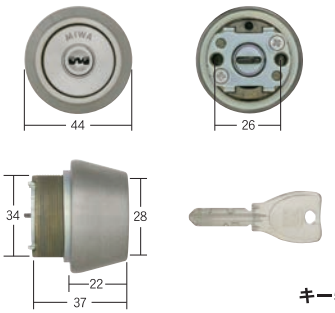

キー5本付

トステム　PS TE22　シルバー色

商品番号：30500739 C-739

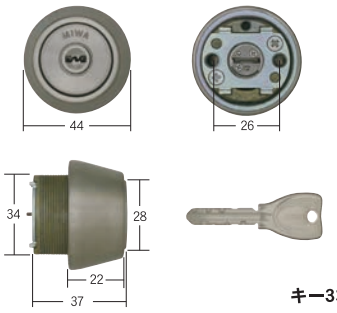

キー3本付

PR TE22　ST色

商品番号：30500740 C-740

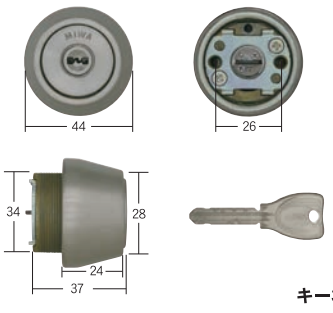

キー3本付

PR TE24　ST色

不許複製

TC-TE0/LSP（MIWA TE0/LSPタイプ）対応扉厚：30-45

左記ティアキーシリンダーは下記のMIWAシリンダーに対応出来ます。

商品番号：30500415 **C-415**

C-415

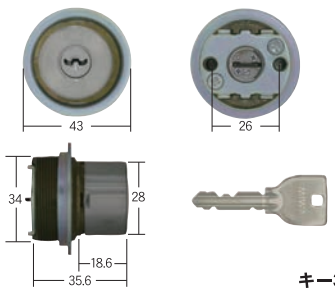

キー3本付
V316

U9 TE0　ST色

商品番号：30500382 **C-382**

C-415色違い

キー3本付
V316

U9 TE0　SA色

商品番号：30500452 **C-452**

C-415色違い

キー3本付
V316

U9 TE0　CB色

商品番号：30500738 **C-738**

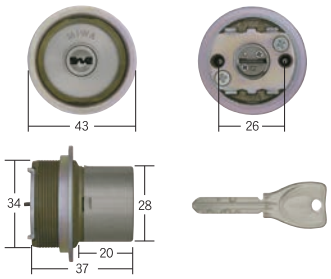

キー3本付

PR TE0　ST色

左記ティアキーシリンダーは下記のGOALシリンダーに対応出来ます。

商品番号：30500425 **C-425**

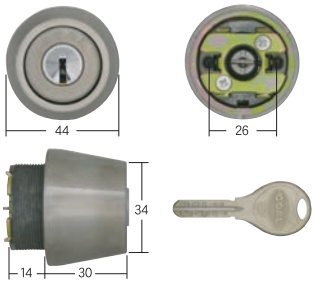

キー3本付
VD109

V-GM-LSP 扉厚29-46

左記ティアキーシリンダーは下記のU-SHIN SHOWAシリンダーに対応出来ます。

商品番号：30500745 **C-745**

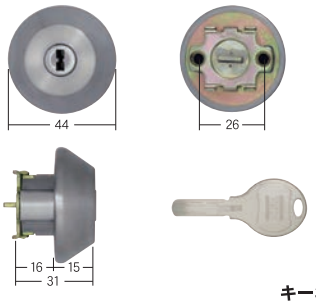

キー3本付
VD156

トステム　WS

左記ティアキーシリンダーは下記のSEPAシリンダーに対応出来ます。

商品番号：30500731 **C-731**

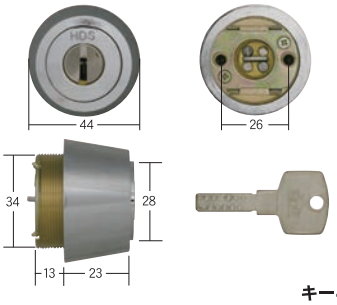

キー4本付
VD134

SEPA HDSシリンダー LSP

※右下表示はキーブランク番号です。　メーカー仕様変更の場合もあります。

TC-TE0/LSP（MIWA TE0/LSPタイプ）対応扉厚：30-45

商品番号：30650001 キー3本付	商品番号：30650101 キー3本付	商品番号：30650201 キー3本付
商品番号：30650051 キー5本付	商品番号：30650151 キー5本付	商品番号：30650251 キー5本付
商品番号：30650551 2ヶ同一 キー5本付	商品番号：30650651 2ヶ同一 キー5本付	商品番号：30650751 2ヶ同一 キー5本付

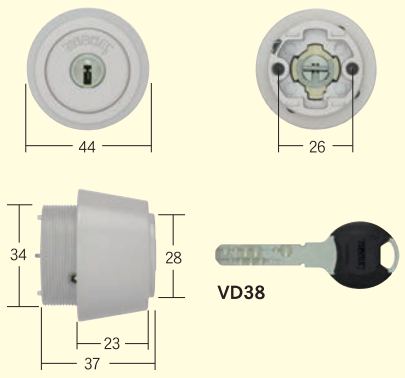

シルバー色　TE/LE

ゴールド色

ブロンズ色

TC-LSPのカラーを外し、フレドメリングを取り付ける事によりTE0に対応可能になります。

TC-LSP（カラーを取り外す）　TE0（化粧リングを取り付ける）

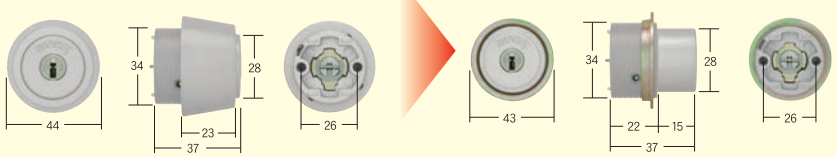

上記ティアキーシリンダーは下記のMIWAシリンダーに対応出来ます。

商品番号：30500139 C-139

C-139

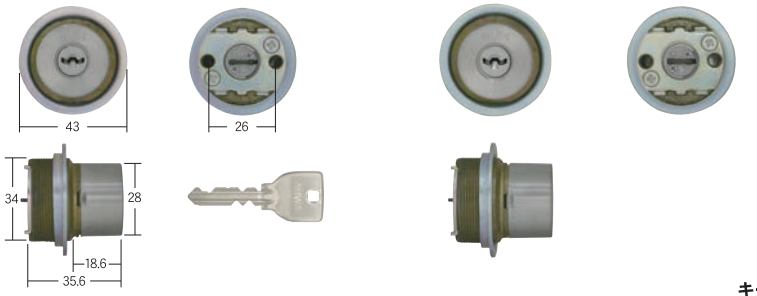

キー6本付
V316

U9 TE0 同一　ST色

商品番号：30500140 C-140

C-139色違い

キー6本付
V316

U9 TE0 同一　S1色

商品番号：30500142 C-142

C-139色違い

キー6本付
V316

U9 TE0 同一　H2色

商品番号：30500141 C-141

C-139色違い

キー6本付
V316

U9 TE0 同一　GY色

商品番号：30500143 C-143

C-139色違い

キー6本付
V316

U9 TE0 同一　G5色

商品番号：30500144 C-144

C-139色違い

キー6本付
V316

U9 TE0 同一　IP色

商品番号：30500147 C-147

C-139色違い

キー6本付
V316

U9 TE0 同一　SA色

商品番号：30500146 C-146

C-139色違い

キー6本付
V316

U9 TE0 同一　C9色

不許複製

TC-TE0/LSP（MIWA TE0/LSPタイプ）対応扉厚：30-45

左記ティアキーシリンダーは下記のMIWAシリンダーに対応出来ます。

商品番号：30500453 **C-453**

C-453

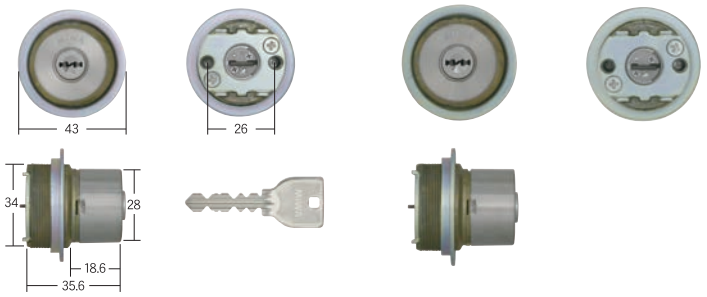

キー6本付
V318・V319・V320・V321

UR TE0 同一　ST色

商品番号：30500454 **C-454**

C-453色違い

キー6本付
V318・V319・V320・V321

UR TE0 同一　SA色

商品番号：30500455 **C-455**

C-453色違い

キー6本付
V318・V319・V320・V321

UR TE0 同一　G1色

商品番号：30500741 **C-741**

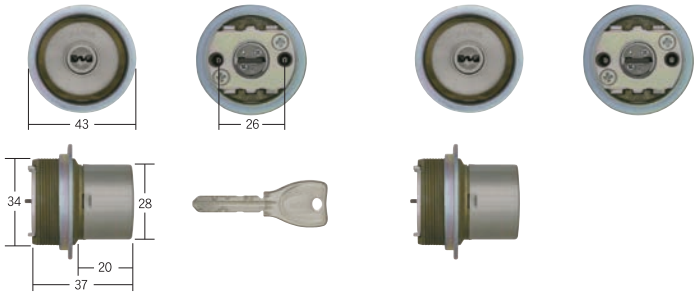

キー6本付

PR TE0 同一　ST色

商品番号：30500464 **C-464**

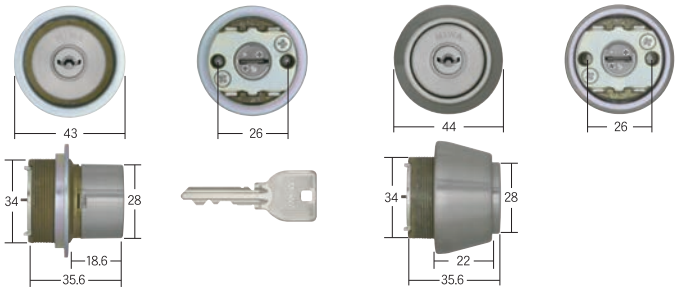

キー6本付
V316

U9 TE0/TE22 同一　ST色

商品番号：30500462 **C-462**

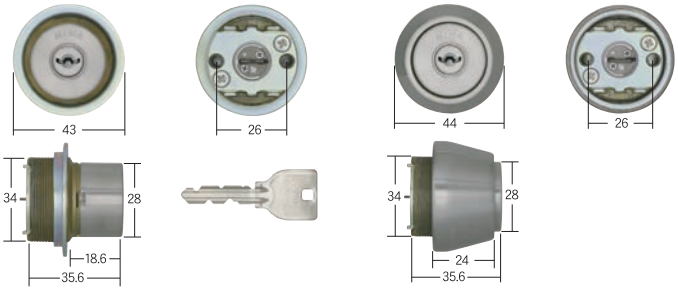

キー6本付
V316

U9 TE0/TE24 同一　ST色

※右下表示はキーブランク番号です。　メーカー仕様変更の場合もあります。

TC-TE0/LSP（MIWA TE0/LSPタイプ）対応扉厚：30-45

商品番号：30650001 キー3本付	商品番号：30650101 キー3本付	商品番号：30650201 キー3本付
商品番号：30650051 キー5本付	商品番号：30650151 キー5本付	商品番号：30650251 キー5本付
商品番号：30650551 2ヶ同一 キー5本付	商品番号：30650651 2ヶ同一 キー5本付	商品番号：30650751 2ヶ同一 キー5本付

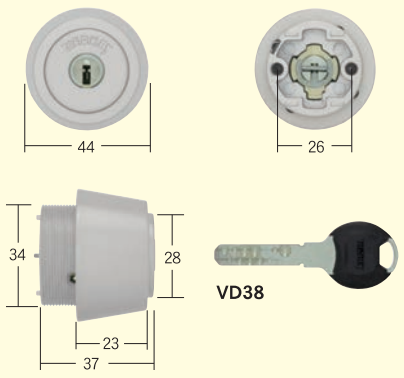

シルバー色　TE/LE

ゴールド色

ブロンズ色

TC-LSPのカラーを外し、フレドメリングを取り付ける事によりTE0に対応可能になります。

TC-LSP（カラーを取り外す）　TE0（化粧リングを取り付ける）

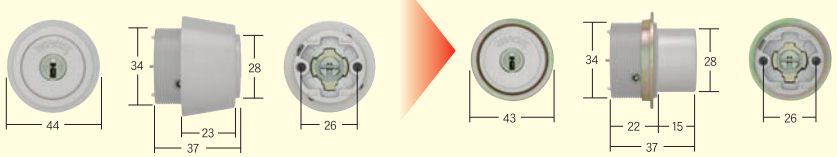

上記ティアキーシリンダーは下記のMIWAシリンダーに対応出来ます。

商品番号：30500397 C-397

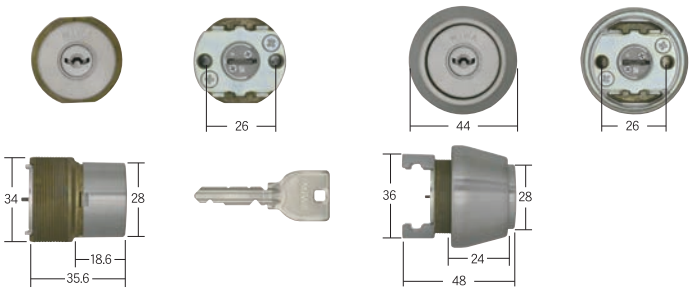

キー6本付
V316

YKK　U9 YWHHJ-0018 同一

商品番号：30500163 C-163

C-163

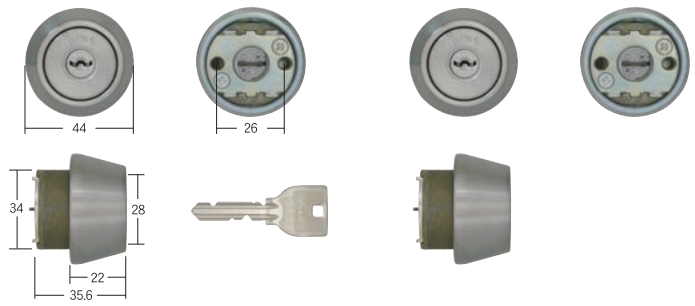

キー6本付
V316

U9 TE22 同一　ST色

商品番号：30500164 C-164

C-163色違い

キー6本付
V316

U9 TE22 同一　IP色

商品番号：30500165 C-165

C-163色違い

キー6本付
V316

U9 TE22 同一　CB色

商品番号：30500399 C-399

C-399

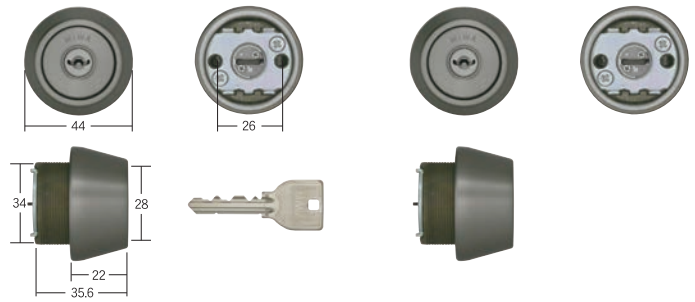

キー3本付
V316

三協　U9 WD3826 同一　シルバー色

商品番号：30500400 C-400

C-399色違い

キー3本付
V316

三協　U9 WD3826 同一　ブロンズ色

不許複製

TC-TE0/LSP（MIWA TE0/LSPタイプ）対応扉厚：30-45

左記ティアキーシリンダーは下記のMIWAシリンダーに対応出来ます。

商品番号：30500734 **C-734**

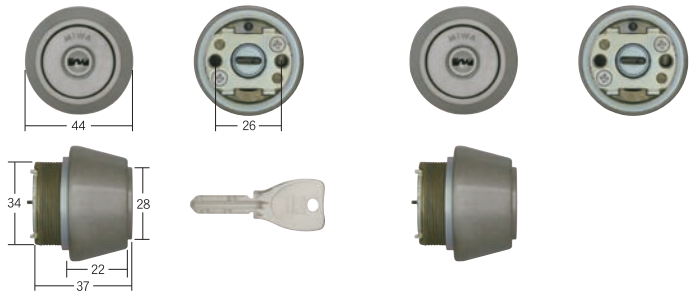

キー5本付

トステム PS TE22 同一　　シルバー色

商品番号：30500780 **C-780**

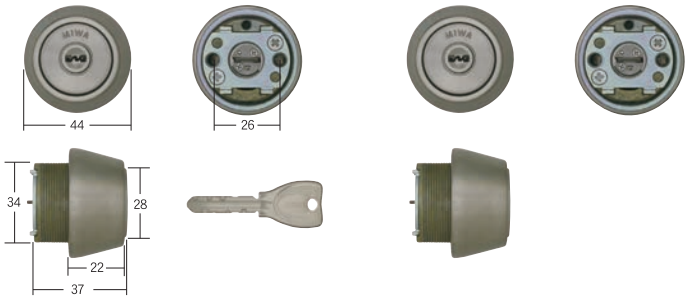

キー6本付

PR TE22 同一　　ST色

商品番号：30500166 **C-166**

C-166

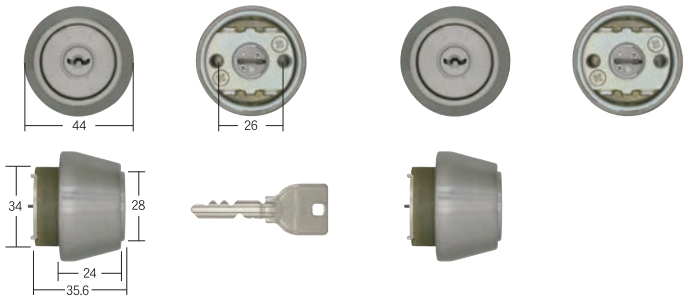

キー6本付
V316

U9 TE24 同一　　ST色

商品番号：30500167 **C-167**

C-166色違い

キー6本付
V316

U9 TE24 同一　　CB色

※右下表示はキーブランク番号です。　メーカー仕様変更の場合もあります。

TC-TE0/LSP（MIWA TE0/LSPタイプ）対応扉厚：30-45

商品番号：30650001 キー3本付	商品番号：30650101 キー3本付	商品番号：30650201 キー3本付
商品番号：30650051 キー5本付	商品番号：30650151 キー5本付	商品番号：30650251 キー5本付
商品番号：30650551 2ヶ同一 キー5本付	商品番号：30650651 2ヶ同一 キー5本付	商品番号：30650751 2ヶ同一 キー5本付

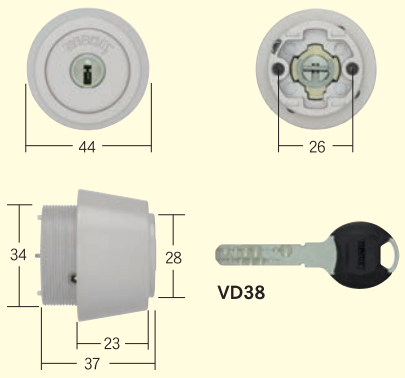

シルバー色　TE/LE

ゴールド色

ブロンズ色

TC-LSPのカラーを外し、フレドメリングを取り付ける事によりTE0に対応可能になります。

TC-LSP（カラーを取り外す）

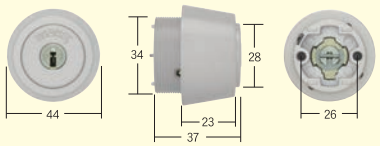

TE0（化粧リングを取り付ける）

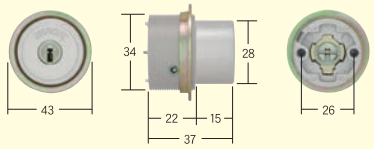

上記ティアキーシリンダーは下記のU-SHIN SHOWAシリンダーに対応出来ます。

商品番号：30500484 C-484

C-484

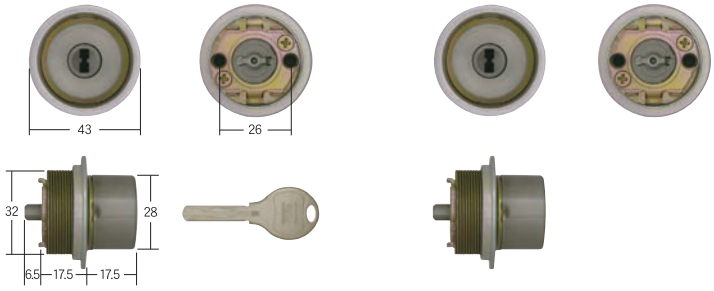

キー5本付
VD140

トステム　DDZZ2002 同一　シルバー色

商品番号：30500485 C-485

C-484色違い

キー5本付
VD140

トステム　DDZZ2001　同一　ゴールド色

商品番号：30500735 C-735

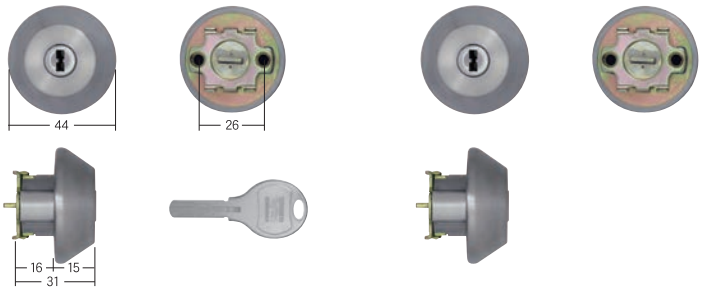

キー5本付
VD156

トステム　WS リジェーロ 同一　シルバー色

不許複製

※右下表示はキーブランク番号です。　メーカー仕様変更の場合もあります。

TC-LA+TE0/LSP（MIWA LA+TE0/LSPタイプ）対応扉厚：33-41

商品番号：30650581　2ヶ同一 キー5本付

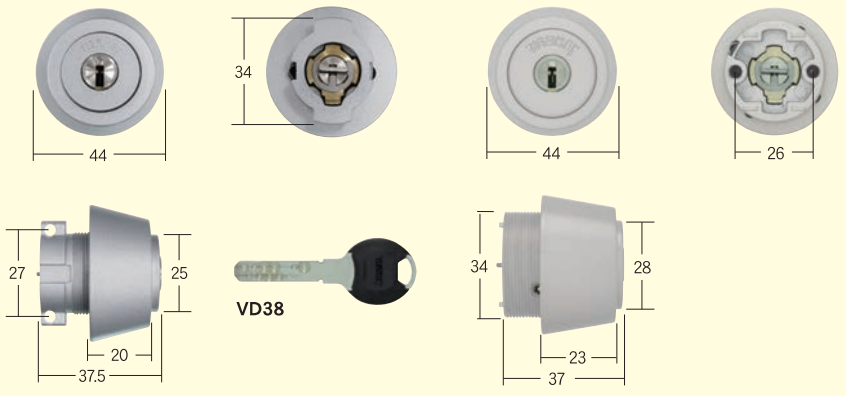

シルバー色　　LA+TE/LE

商品番号：30650681　2ヶ同一 キー5本付

ゴールド色

商品番号：30650781　2ヶ同一 キー5本付

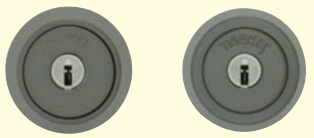

ブロンズ色

上記ティアキーシリンダーは下記のMIWAシリンダーに対応出来ます。

商品番号：30500184　C-184

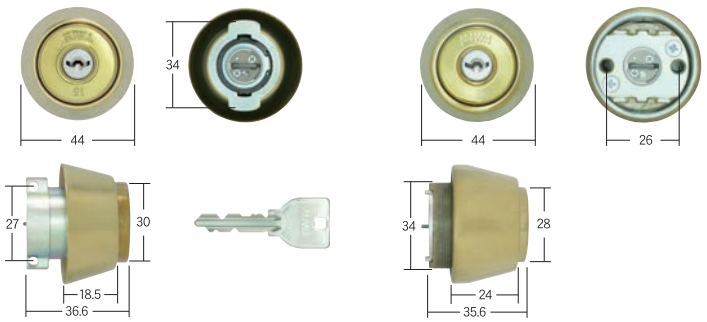

キー6本付
V316

U9 LA(DA)　扉厚33-42/TE24 同一　　IP色

※右下表示はキーブランク番号です。　メーカー仕様変更の場合もあります。

TC-LA+DAR（MIWA LA+DARタイプ）対応扉厚：33-41

商品番号：30650583　**2ヶ同一 キー5本付**

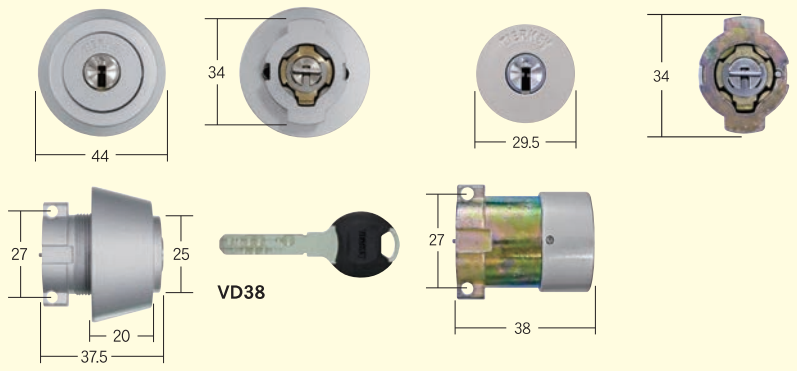

シルバー色　　LA+DA75

不許複製

TC-TE0/LSP+DAR（MIWA TE0/LSP+DARタイプ）対応扉厚：30-45

商品番号：30650582　**2ヶ同一 キー5本付**

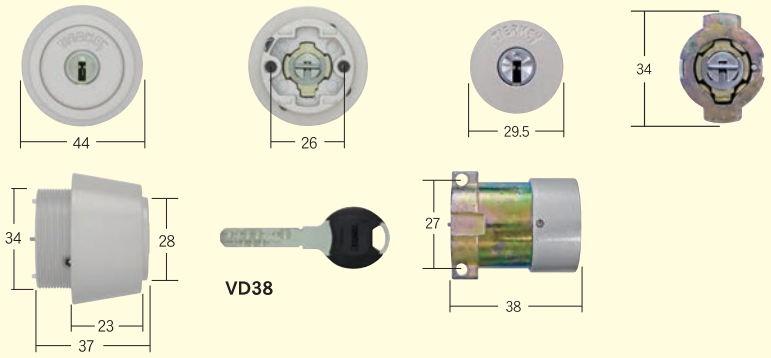

シルバー色　　TE/LE++DA75

上記ティアキーシリンダーは下記のMIWAシリンダーに対応出来ます。

商品番号：30500177　**C-177**

C-177

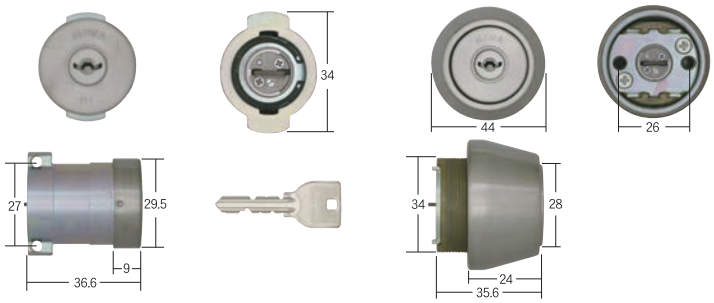

キー6本付
V316

U9 DA75/TE24　同一　　ST色

※右下表示はキーブランク番号です。　メーカー仕様変更の場合もあります。

TC-RA（MIWA RAタイプ）対応扉厚：35-37

商品番号：30650003 キー3本付

商品番号：30650053 キー5本付

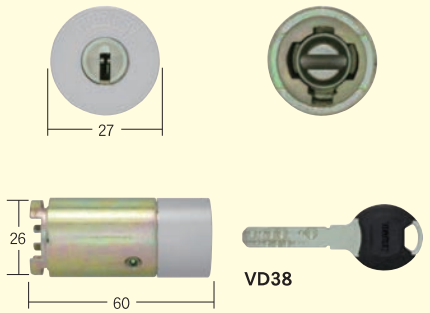

シルバー色

商品番号：30650103 キー3本付

商品番号：30650153 キー5本付

ゴールド色

商品番号：30650203 キー3本付

商品番号：30650253 キー5本付

ブロンズ色

上記ティアキーシリンダーは下記のMIWAシリンダーに対応出来ます。

商品番号：30500088 C-88

C-88

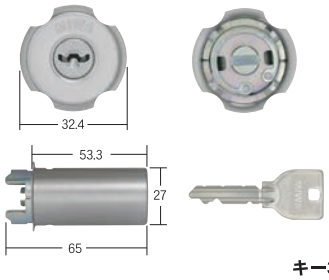

キー3本付
V316

U9 RA　扉厚35-38　ST色

商品番号：30500090 C-90

C-88色違い

キー3本付
V316

U9 RA　扉厚35-38　GD色

商品番号：30500089 C-89

C-88色違い

キー3本付
V316

U9 RA　扉厚35-38　CB色

商品番号：30500377 C-377

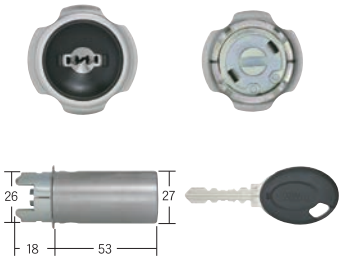

キー3本付
V318・V319・V320・V321

UR-J RA　扉厚35-38　ST色

商品番号：30500444 C-444

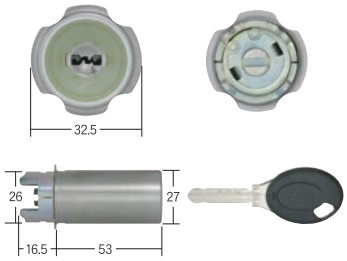

キー3本付

PR-J RA　扉厚35-38　蓄光　ST色

商品番号：30500339 C-339

C-339

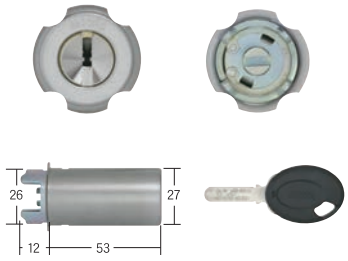

キー3本付
VD111

JN RA　扉厚35-38　ST色

商品番号：30500341 C-341

C-339色違い

キー3本付
VD111

JN RA　扉厚35-38　GD色

商品番号：30500340 C-340

C-339色違い

キー3本付
VD111

JN RA　扉厚35-38　CB色

不許複製

TC-RA（MIWA RAタイプ）対応扉厚：35-37

左記ティアキーシリンダーは下記のGOALシリンダーに対応出来ます。

商品番号：30500332 **C-332**

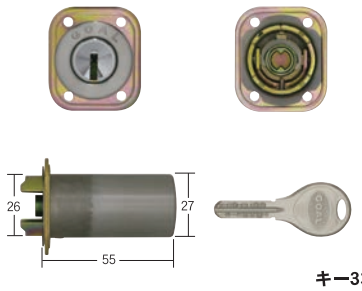

キー3本付
VD109

V-GM-RA　　#11色

※右下表示はキーブランク番号です。　メーカー仕様変更の場合もあります。

TC-PMK（MIWA PMKタイプ）対応扉厚：36

商品番号：30650005 **キー3本付**

商品番号：30650055 **キー5本付**

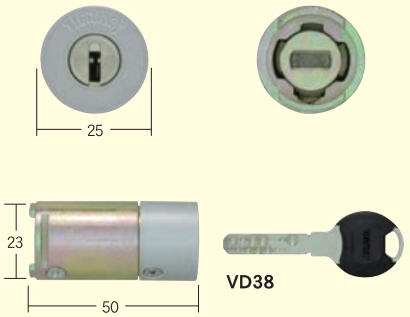

シルバー色

上記ティアキーシリンダーは下記のMIWAシリンダーに対応出来ます。

商品番号：30500085 **C-85**

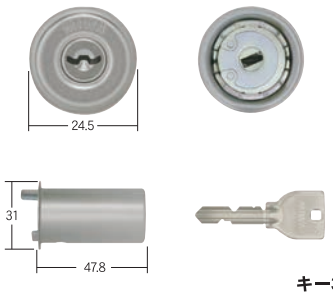

キー3本付
V316

U9 PMK　扉厚36　ST色

商品番号：30500376 **C-376**

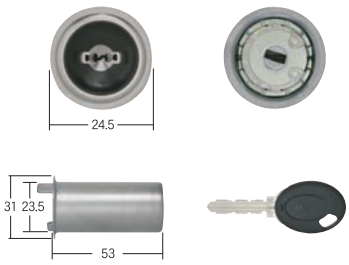

キー3本付
V318・V319・V320・V321

U9 PMK-BF　扉厚36　ST色

商品番号：30500443 **C-443**

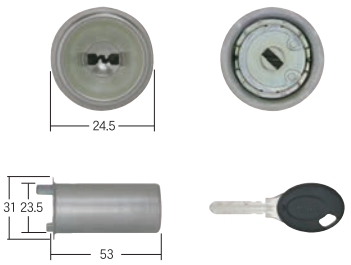

PR PMK64-BF 扉厚36　蓄光　ST色

不許複製

TC-PMK（MIWA PMKタイプ）対応扉厚：36

左記ティアキーシリンダーは下記のGOALシリンダーに対応出来ます。

商品番号：30500325 **C-325**

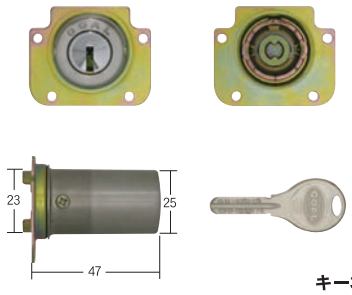

キー3本付
VD109

V-GM-PMK　#11色

左記ティアキーシリンダーは下記のSEPAシリンダーに対応出来ます。

商品番号：30500732 **C-732**

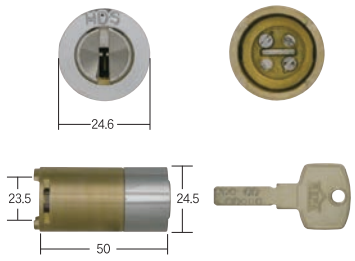

キー4本付
VD134

SEPA HDSシリンダー PM

※右下表示はキーブランク番号です。　メーカー仕様変更の場合もあります。

TC-HPD（MIWA HPDタイプ）対応扉厚：33-36

商品番号：30650006 **キー3本付**

商品番号：30650056 **キー5本付**

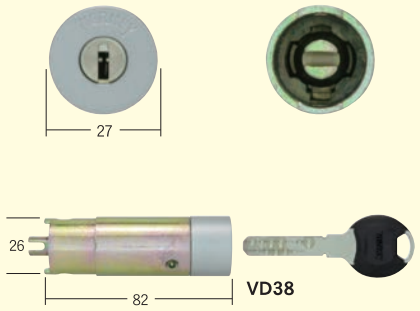

シルバー色

上記ティアキーシリンダーは下記のMIWAシリンダーに対応出来ます。

商品番号：30500107 **C-107**

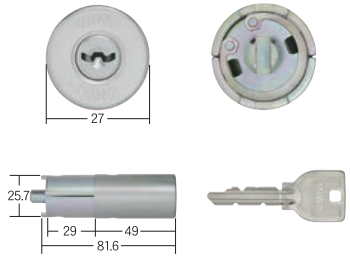

キー3本付
V316

U9 HPD-40KJ　扉厚33-37　ST色

商品番号：30500447 **C-447**

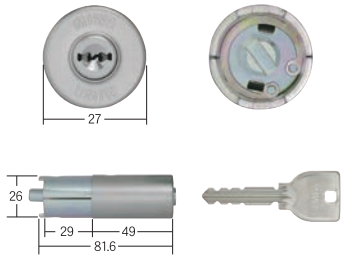

キー3本付
V318・V319・V320・V321

UR HP-40　扉厚33-37　ST色

商品番号：30500448 **C-448**

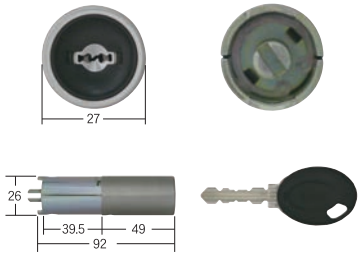

キー3本付
V318・V319・V320・V321

UR HPL-40BF 扉厚33-37　ST色

不許複製

TC-HPD（MIWA HPDタイプ）対応扉厚：33-36

左記ティアキーシリンダーは下記のGOALシリンダーに対応出来ます。

商品番号：30500426 **C-426**

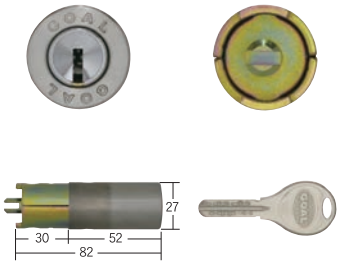

キー3本付
VD109

V-GM-HPD　#11色

左記ティアキーシリンダーは下記のSEPAシリンダーに対応出来ます。

商品番号：30500733 **C-733**

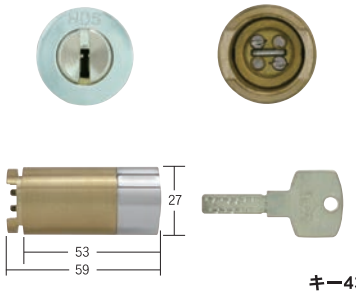

キー4本付
VD134

SEPA HDSシリンダー RA

※右下表示はキーブランク番号です。　メーカー仕様変更の場合もあります。

TC-LX/PS/PSD（GOAL LX/PS/PSDタイプ）対応扉厚：25-43（LX）/33-43（PS/PSD）

商品番号：30650010　キー3本付

商品番号：30650060　キー5本付

商品番号：30650560　2ヶ同一 キー5本付

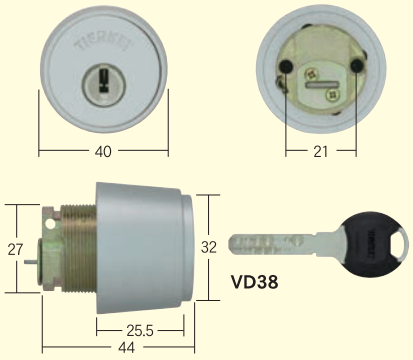

ティアキーシリンダーLXタイプにはPS/PSD用のテールピースが付属されています。用途により交換してご使用ください。

LX用　PS用　PSD用

シルバー色

商品番号：30650110　キー3本付

商品番号：30650160　キー5本付

商品番号：30650660　2ヶ同一 キー5本付

ゴールド色

上記ティアキーシリンダーは下記のGOAL（LX）シリンダーに対応出来ます。

商品番号：30500031　C-31

C-31

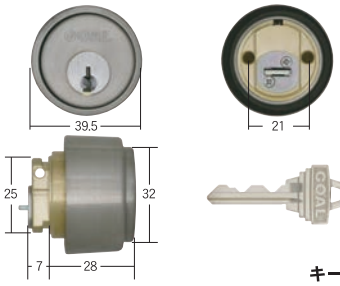

キー3本付
V349

AS,HD,LX　#11色

商品番号：30500033　C-33

C-31色違い

キー3本付
V349

AS,HD,LX　金色ヘアーライン　#21色

商品番号：30500191　C-191

C-31色違い

キー3本付
V349

AS,HD,LX　金色　#22色

商品番号：30500344　C-344

C-344

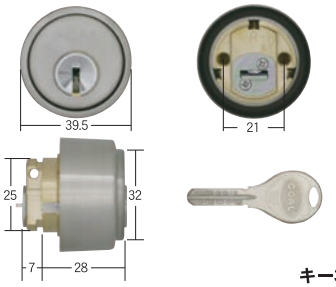

キー3本付
VD109

V-LX5　#11色

商品番号：30500346　C-346

C-344色違い

キー3本付
VD109

V-LX5　#21色

不許複製

TC-LX/PS/PSD（GOAL LX/PS/PSDタイプ）対応扉厚：25-43（LX）/33-43（PS/PSD）

左記ティアキーシリンダーは下記のGOAL（PS）シリンダーに対応出来ます。

商品番号：30500402 **C-402**

C-402

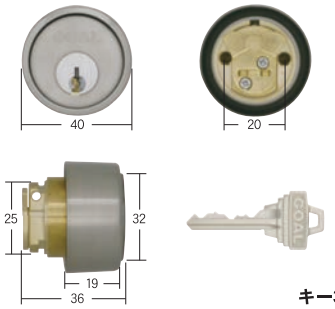

キー3本付
V349

PS-5　カラー付　扉厚28-38　大カム　#11色

商品番号：30500410 **C-410**

C-402色違い

キー3本付
V349

PS-5　カラー付　扉厚28-38　大カム　#71色

商品番号：30500428 **C-428**

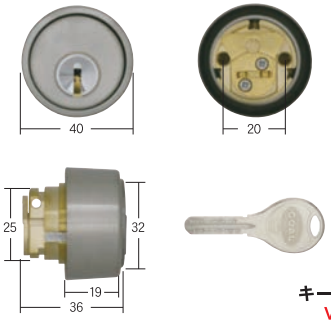

キー3本付
VD109

V-PS　大カム　扉厚28-38　#11色

左記ティアキーシリンダーは下記のGOAL（PSD）シリンダーに対応出来ます。

商品番号：30500404 **C-404**

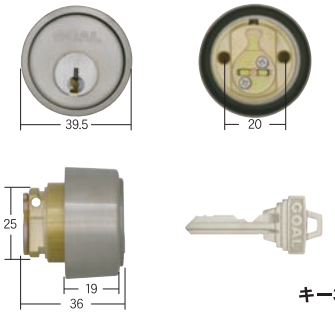

キー3本付
V349

PSD カラー付 小カム 扉厚28-38　#11色

商品番号：30500430 **C-430**

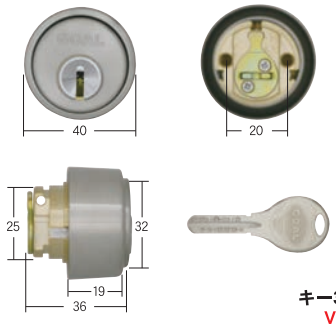

キー3本付
VD109

V-PSD 小カム 扉厚28-38　#11色

商品番号：30500406 **C-406**

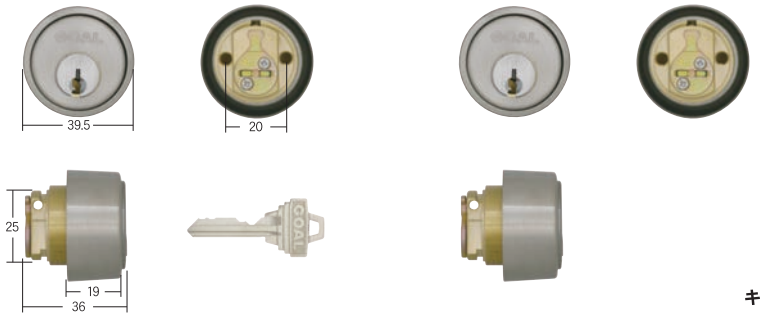

キー3本付
V349

PSD カラー付 小カム 扉厚28-38　同一　#11色

※右下表示はキーブランク番号です。　メーカー仕様変更の場合もあります。

TC-TX/AD　（GOAL TX/TTX/AD・古代本締、チューブラタイプ）

商品番号：30650062 キー5本付	商品番号：30650162 キー5本付	商品番号：30650262 キー5本付
商品番号：30650562 2ヶ同一 キー5本付	商品番号：30650662 2ヶ同一 キー5本付	商品番号：30650762 2ヶ同一 キー5本付
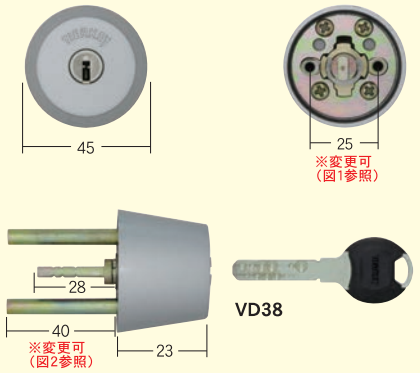		
シルバー色	ゴールド色	ブロンズ色

TC-TX/ADひとつを在庫する事でGOAL TX,TTX,ADタイプ、古代本締・チューブラ錠等に対応可能です。

特長

- ■引き足の取り付け方法を変更する事によりGOAL（TX,TTX,AD）、古代チューブラ錠への取り付けが可能!!
- ■根元が特殊形状の引き足により、取付け向きを変える事で引き足の間隔を変更可能!!（図1参照）
- ■引き足を固定しているU字型金具を土台にすることにより、引き足の長さを変更可能!!（図2参照）

※付属しているテールピース（3種）、取り付け用ネジは取り付ける場所に合わせそのまま使用したり、加工等を行い使用してください。

■その他付属品

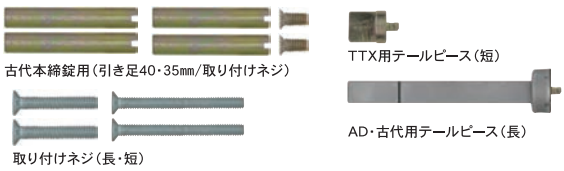

図1　引き足の向きで取り付け穴の幅が変更できる!!

※取付けイメージ
GOAL TX

左記の方法でGOAL（AD）・古代チューブラ錠に対応

GOAL（AD）・古代チューブラ錠ではめ込んだ引き足とU字金具を左右入れ替える事によりGOAL（TX/TTX）に使用する事が可能になります。

図2　U字金具を使用する事で引き足の長さが変更できる!!

（図1）の方法で引き足を取り付けた場合は引き足の長さは28㎜になります。

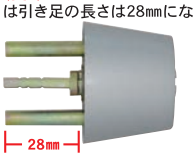

引き足根元にU字金具をはさみ込む事により引き足の長さを40㎜まで伸ばす事が可能!!

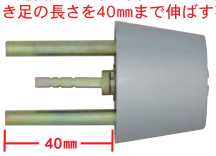

※取付けイメージ
古代本締錠

古代本締錠に使用する場合

○印の部分に付属の引き足をネジで固定します。

引き足は40㎜（長）、35㎜（短）を2種を付属しています。
扉厚に合わせて適正サイズをご使用下さい。

付属のテールピースを加工し、使用する事により各種扉厚に対応が可能!!	TX	TTX	AD	古代チューブラ
	■TX用テールピース ※扉厚28～61㎜ 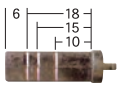 扉の厚さに対してテールピースをカットし、使用します。	■TTX用テールピース（短） ※扉厚31～34㎜ テールピースの加工なしでそのまま使用します。	■AD・古代用テールピース（長） ※扉厚27～53㎜ 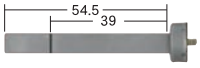 扉の厚さに対してテールピースをカットし、使用します。	■AD・古代用テールピース（長） ※扉厚30～45㎜ 扉の厚さに対してテールピースをカットし、使用します。

不許複製

TC-TX/AD （GOAL TX/TTX/AD･古代本締、チューブラタイプ）

左記ティアキーシリンダーは下記のGOAL（TX）シリンダーに対応出来ます。

商品番号：30500219 **C-219**

C-219

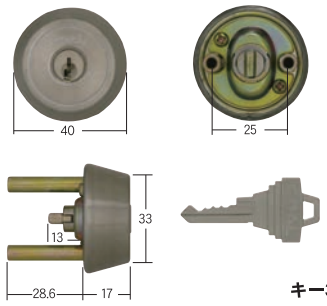

キー3本付
V336

TX28-30ケース付　刻印28　#11色

商品番号：30500220 **C-220**

C-219色違い

キー3本付
V336

TX28-30ケース付　刻印28　#80色

商品番号：30500217 **C-217**

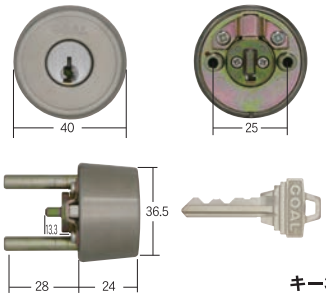

キー3本付
V349

TXP28-31ケース付　刻印28　#11色

商品番号：30500422 **C-422**

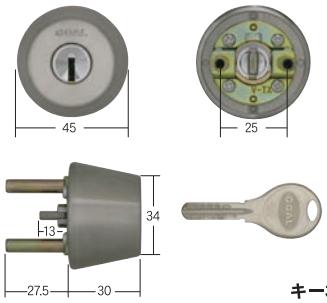

キー3本付
VD109

V-TX28-25　刻印28　#11色

商品番号：30500349 **C-349**

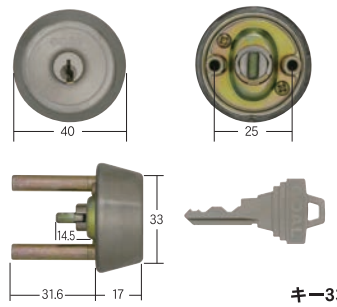

キー3本付
V336

TX31-33　シル　刻印31　#11色

商品番号：30500351 **C-351**

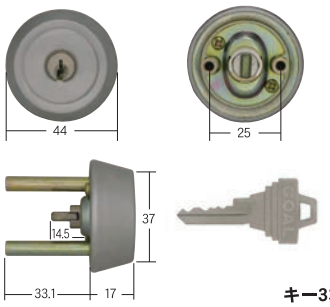

キー3本付
V336

TX TSF31-35 ケース付シル 刻印31　#10色

商品番号：30500437 **C-437**

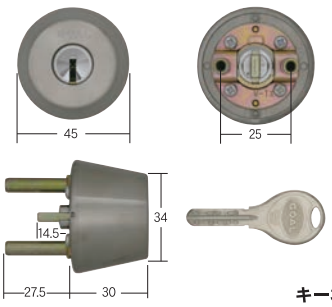

キー3本付
VD109

V-TX31-25　刻印31　#11色

商品番号：30500423 **C-423**

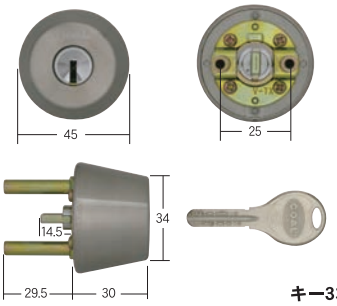

キー3本付
VD109

V-TX31-27　刻印31　#11色

※右下表示はキーブランク番号です。　メーカー仕様変更の場合もあります。

TC-TX/AD （GOAL TX/TTX/AD･古代本締、チューブラタイプ）

商品番号：30650062 **キー5本付**

商品番号：30650562 **2ヶ同一 キー5本付**

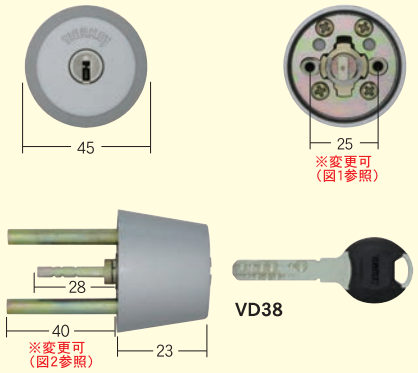

シルバー色

商品番号：30650162 **キー5本付**

商品番号：30650662 **2ヶ同一 キー5本付**

ゴールド色

商品番号：30650262 **キー5本付**

商品番号：30650762 **2ヶ同一 キー5本付**

ブロンズ色

下記ティアキーシリンダーは下記のGOAL（TX）シリンダーに対応出来ます。

商品番号：30500229 **C-229**

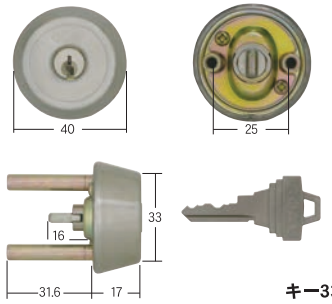

キー3本付
V336

TX34-33　ケース付　刻印34　#11色

商品番号：30500353 **C-353**

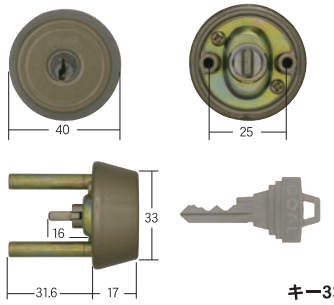

キー3本付
V336

TX34-33　ケース付シル　刻印34　#80色

商品番号：30500354 **C-354**

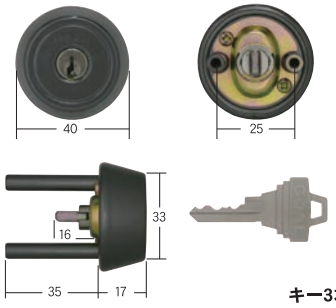

キー3本付
V336

TX34-37　ケース付シル　刻印34　#374色

商品番号：30500424 **C-424**

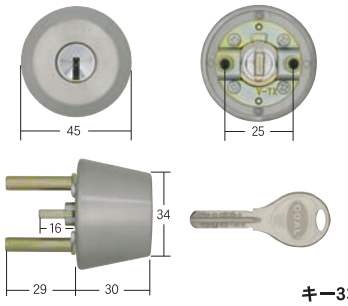

キー3本付
VD109

V-TX34-27　刻印34　#11色

商品番号：30500773 **C-773**

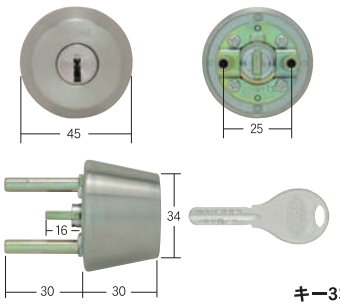

キー3本付
VD109

V-TX-34-30　刻印34　#11色

商品番号：30500225 **C-225**

C-225

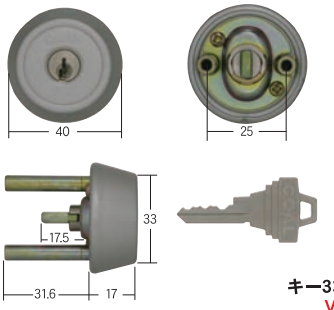

キー3本付
V336

TX37-33　ケース付　刻印37　#362色

商品番号：30500226 **C-226**

C-225色違い

キー3本付
V336

TX37-33　ケース付　刻印37　#80色

商品番号：30500438 **C-438**

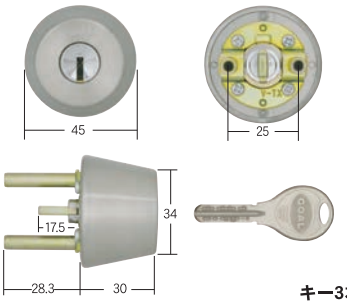

キー3本付
VD109

V-TX37-29　刻印37　#11色

不許複製

TC-TX/AD （GOAL TX/TTX/AD･古代本締、チューブラタイプ）

左記ティアキーシリンダーは下記のGOAL（TX）シリンダーに対応出来ます。

商品番号：30500223 **C-223**

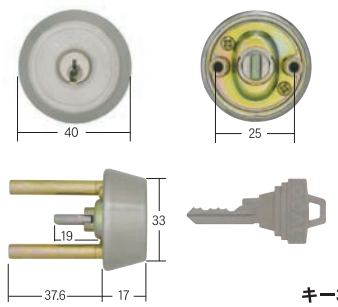

キー3本付
V336

立山　TX40-39ケース付　刻印40　#11色

商品番号：30500439 **C-439**

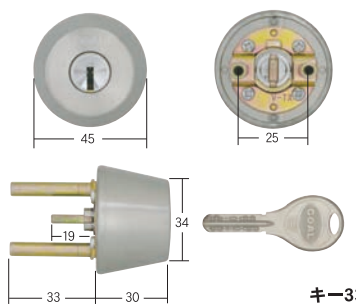

キー3本付
VD109

V-TX40-33　刻印40　#11色

商品番号：30500221 **C-221**

C-221

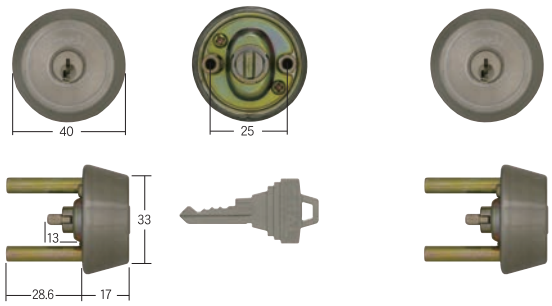

キー3本付
V336

TX28-30ケース付　刻印28　同一　#11色

商品番号：30500222 **C-222**

C-221色違い

キー3本付
V336

TX28-30ケース付　刻印28　同一　#80色

商品番号：30500218 **C-218**

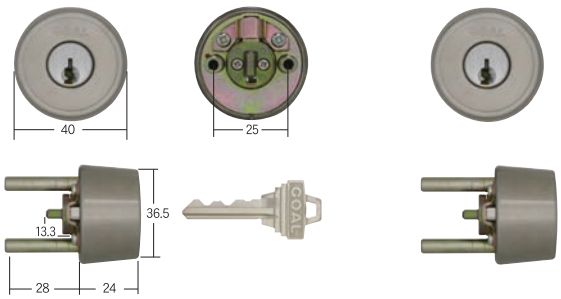

キー3本付
V349

TXP28-31ケース付　刻印28　同一　#11色

商品番号：30500774 **C-774**

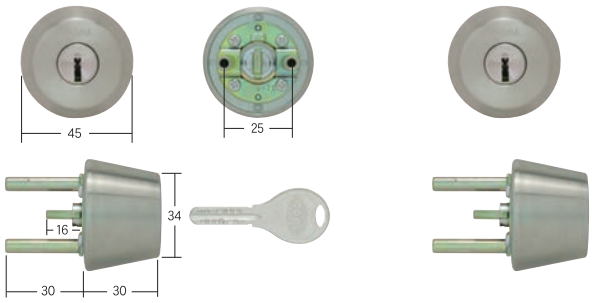

キー6本付
VD09

V-TX34-30　刻印34　同一　#11色

※右下表示はキーブランク番号です。　メーカー仕様変更の場合もあります。

TC-TX/AD （GOAL TX/TTX/AD･古代本締、チューブラタイプ）

商品番号：30650062 キー5本付

商品番号：30650562 2ヶ同一 キー5本付

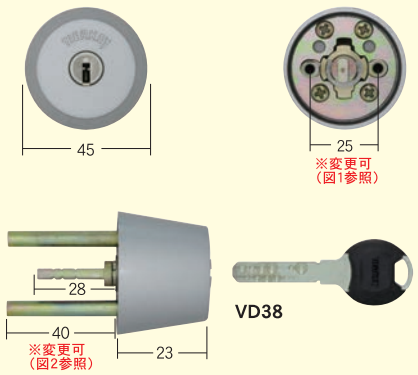

シルバー色

商品番号：30650162 キー5本付

商品番号：30650662 2ヶ同一 キー5本付

ゴールド色

商品番号：30650262 キー5本付

商品番号：30650762 2ヶ同一 キー5本付

ブロンズ色

下記ティアキーシリンダーは下記のGOAL（TX）シリンダーに対応出来ます。

商品番号：30500227 C-227

C-227

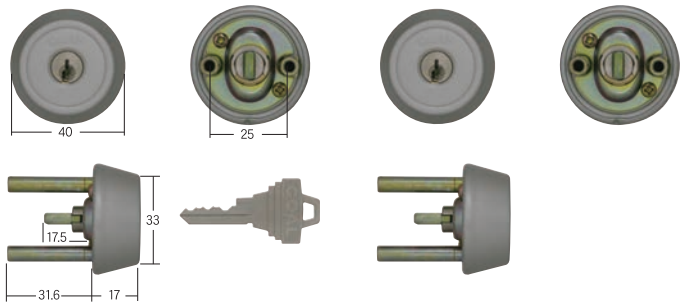

キー6本付
V336

TX37-33ケース付　刻印37　同一　#362色

商品番号：30500228 C-228

C-227色違い

キー3本付
V336

TX37-33ケース付　刻印37　同一　#80色

商品番号：30500224 C-224

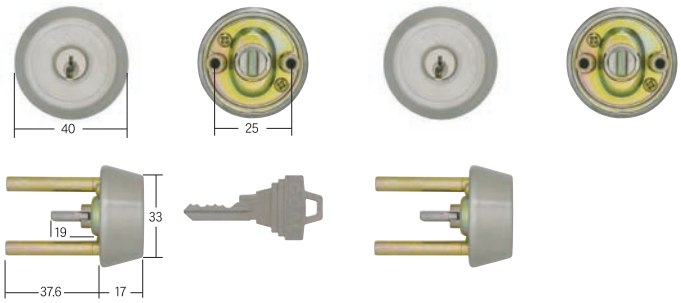

キー3本付
V336

TX40-39ケース付　刻印40　同一　#11色

不許複製

TC-TX/AD （GOAL TX/TTX/AD･古代本締、チューブラタイプ）

左記ティアキーシリンダーは下記のGOAL（TTX）シリンダーに対応出来ます。

商品番号：30500352 **C-352**

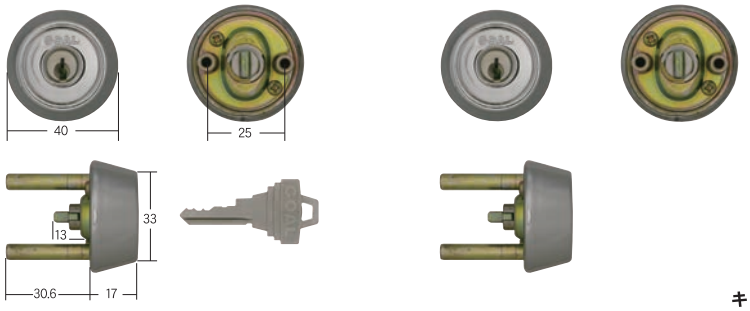

キー3本付
V336

TTX12　ケース付シル　TW　刻印28　同一

左記ティアキーシリンダーは下記のGOAL（AD）シリンダーに対応出来ます。

商品番号：30500350 **C-350**

C-350

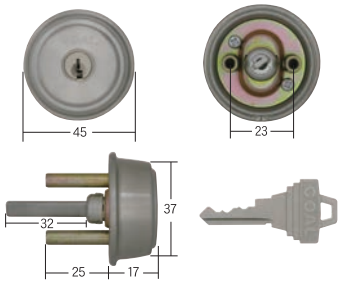

キー3本付
V336

AD5 ※ ケース付シル　#11色

商品番号：30500728 **C-728**

C-350色違い

キー3本付
V336

AD5　※　ケース付シル　#51色

商品番号：30500363 **C-363**

C-363

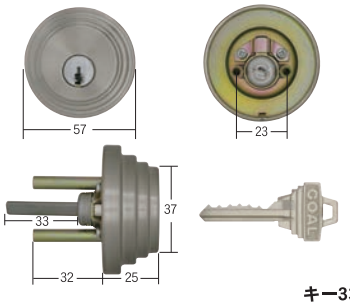

キー3本付
V347

ADP5 ※3 ケース付シル　#11BT色

商品番号：30500364 **C-364**

C-363色違い

キー3本付
V347

ADP5　※　ケース付シル　#74色

商品番号：30500358 **C-358**

C-358

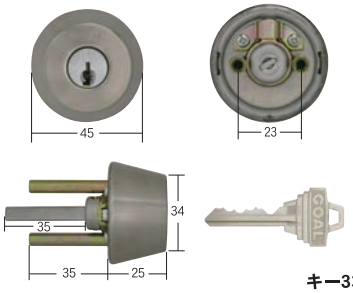

キー3本付
V349

ADP5　※4　ケース付シル　#11色

商品番号：30500359 **C-359**

C-358色違い

キー3本付
V349

ADP5　※4　ケース付シル　#80色

商品番号：30500362 **C-362**

C-358色違い

キー3本付
V349

ADP5　※4　ケース付シル　#883色

商品番号：30500361 **C-361**

C-358色違い

キー3本付
V349

ADP5　※4　ケース付シル　#F264色

※右下表示はキーブランク番号です。　メーカー仕様変更の場合もあります。

TC-TX/AD （GOAL TX/TTX/AD･古代本締、チューブラタイプ）

商品番号：30650062 キー5本付	商品番号：30650162 キー5本付	商品番号：30650262 キー5本付
商品番号：30650562 2ヶ同一 キー5本付	商品番号：30650662 2ヶ同一 キー5本付	商品番号：30650762 2ヶ同一 キー5本付
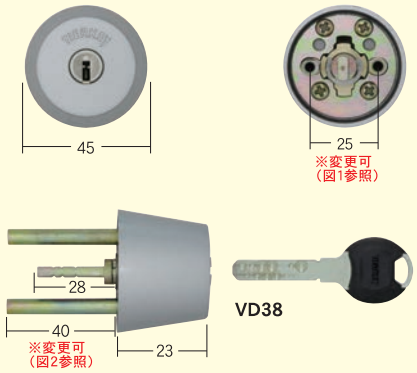		
シルバー色	ゴールド色	ブロンズ色

下記ティアキーシリンダーは下記のGOAL（AD）シリンダーに対応出来ます。

商品番号：30500383 C-383	商品番号：30500348 C-348	商品番号：30500347 C-347
C-383 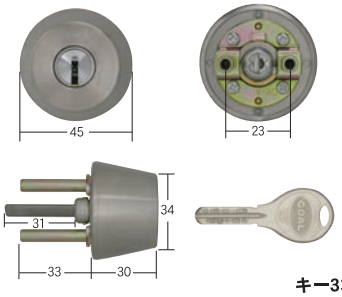 キー3本付 VD109	C-383色違い キー3本付 VD109	C-383色違い キー3本付 VD109
V-AD-5　ケース付　#11色	V-AD-5　ケース付　#71色	V-AD-5　ケース付　#51色

商品番号：30500418 C-418	
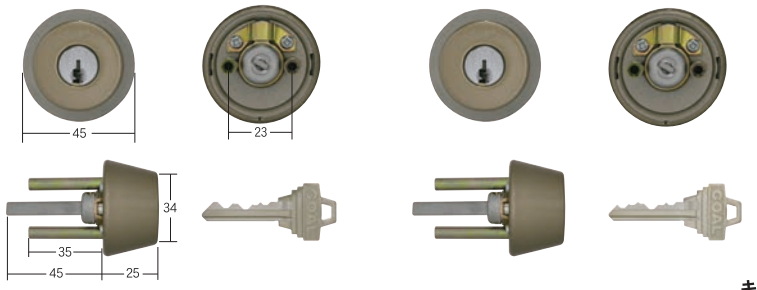 キー6本付 V349	
セキスイ　QJF652,653　カギ違い　刻印36.5　V18不可	

商品番号：30500772 C-772	
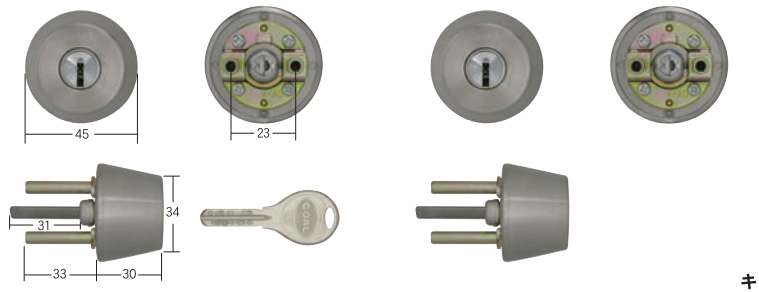 キー6本付 VD109	
V-AD-5　ケース付　同一　#11色	

不許複製

TC-TX/AD （GOAL TX/TTX/AD･古代本締、チューブラタイプ）

左記ティアキーシリンダーは下記の古代（本締）シリンダーに対応出来ます。

商品番号：30500705 **C-705**

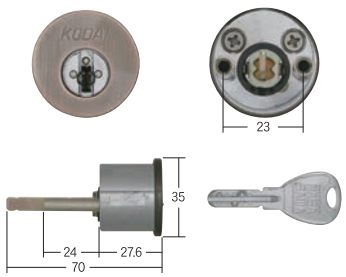

キー5本付
VD138

ミラノ・モナコ・チューブラ　本締錠　G-15　GB色

商品番号：30500706 **C-706**

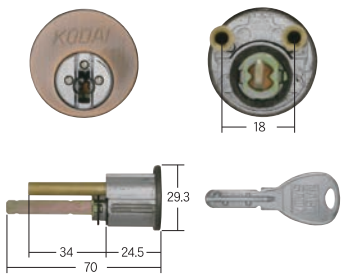

キー5本付
VD138

プレジデント　本締錠　G-15　GB色

※右下表示はキーブランク番号です。　メーカー仕様変更の場合もあります。

TC-S （GOAL PX/PZタイプ）

商品番号：30651061　**キー5本付**

テールピース長短をセットにした、GOAL PX/PZシリンダーと交換可能な汎用性の高いティアキー同一シリンダーです!!

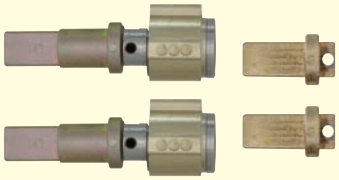

【セット内容】
- 同一ティアキーシリンダー×2
- ディンプルキー5本
- テールピース（長）×2
- テールピース（短）×2

シリンダーはそのままに、付属のテールピースの交換もイモねじを外して交換するだけの簡単作業です

【寸法図】

■PXタイプ テールピース（長）を使用

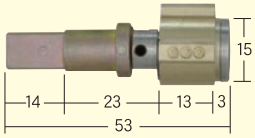

■PZタイプ テールピース（短）を使用

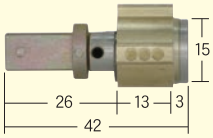

【使用例】
三協立山アルミ玄関ドアカピオスのプッシュプルハンドル用交換シリンダー

上記ティアキーシリンダーは下記のGOAL（PX/PZ）シリンダーに対応出来ます。

商品番号：30500371　**C-371**

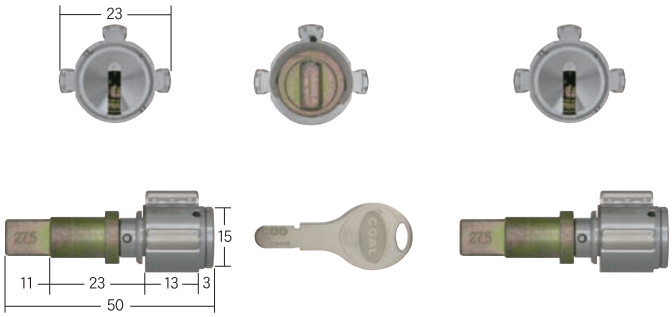

コンストキー3本
キー5本付
VD116

D-PX シルセット CAP-1　刻印27.5　同一

商品番号：30500372　**C-372**

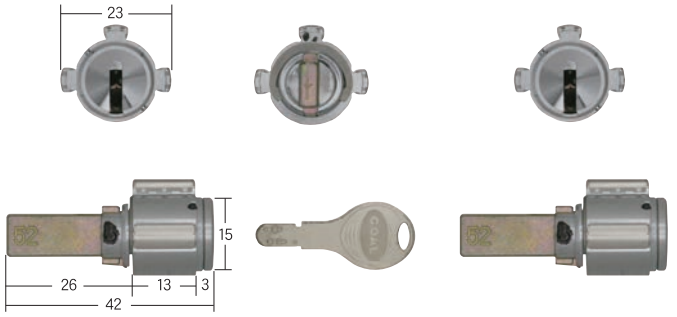

コンストキー3本
キー5本付
VD116

D-PZ シルセット CAP-3　刻印52　同一

不許複製

TC-SC（ASSA）

商品番号：30650081　キー5本付

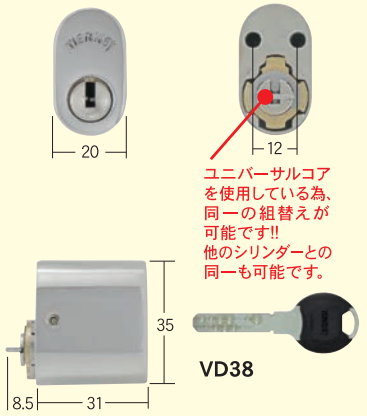

シルバー色（ステンレスポリッシュ）

商品番号：30650281　キー5本付

ダークブロンズ色

上記ティアキーシリンダーは下記のスカンジナビアオーバルシリンダー（ASSA）に対応出来ます。

商品番号：30500769　C-769

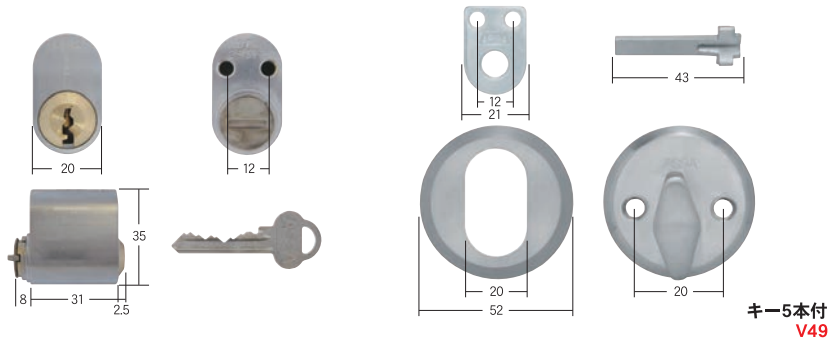

ASSA シリンダーサムターンセット

※右下表示はキーブランク番号です。　メーカー仕様変更の場合もあります。

TC-KB（MIWA各種（サッシメーカー）タイプ）対応扉厚：33-40

商品番号：30650657　**2ヶ同一 キー5本付**

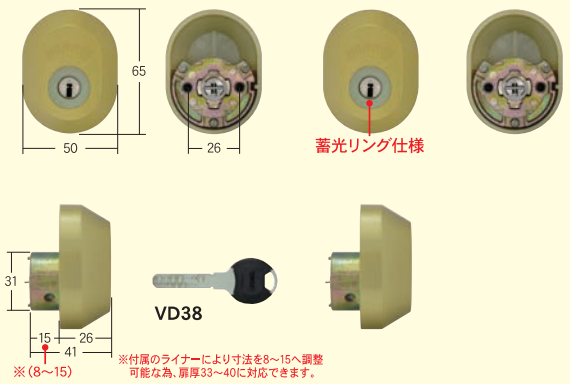

ゴールド色

商品番号：30650957　**2ヶ同一 キー5本付**

シャイングレー色

商品番号：30650857　**2ヶ同一 キー5本付**

ブラック色

付属のライナー・ベースカバーの組み合わせで各種扉厚に対応!!

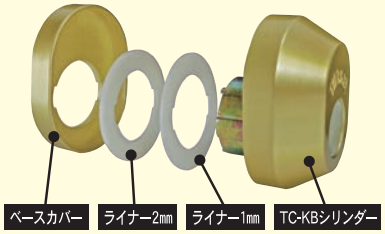

設置場所への対応は錠本体に付属のライナー（1mm/2mm）、ベースカバーの部品を組み合わせてご使用ください。

【ご注意】
※切欠き穴の大きさによっては対応できないシリンダーがあります。
その場合はユニバーサルコアをご使用になるか、純正シリンダーをご使用いただきます様、宜しくお願いいたします。

タイプ❶

のみ込み寸法

15mm

部品組合せ

TC-KB シリンダー

タイプ❷

のみ込み寸法

10mm

部品組合せ

TC-KB シリンダー　ベース カバー　ライナー 1mm

タイプ❸

のみ込み寸法

9mm

部品組合せ

TC-KB シリンダー　ベース カバー　ライナー 2mm

タイプ❹

のみ込み寸法

8mm

部品組合せ

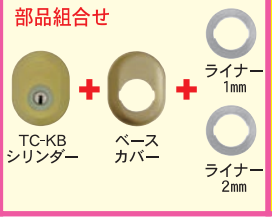

TC-KB シリンダー　ベース カバー　ライナー 1mm　ライナー 2mm

【ご注意】
切欠き穴の大きさによっては対応できないシリンダーがあります。
その場合はユニバーサルコアをご使用になるか、純正シリンダーをご使用いただきます様、宜しくお願いいたします。

上記ティアキーシリンダーは下記のMIWA各種シリンダー（卵型）に対応出来ます。

商品番号：30500475　**C-475**（タイプ❶の部品組合せ）

C-475

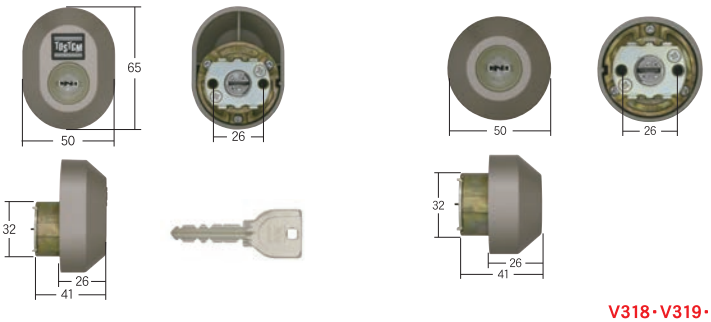

キー5本付
V318・V319・V320・V321

トステム　UR DRZZ1004　蓄光　同一　シャイングレー色

商品番号：30500476　**C-476**（タイプ❶の部品組合せ）

C-475色違い

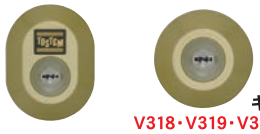

キー5本付
V318・V319・V320・V321

トステム　UR DRZZ1003　蓄光　同一　ゴールド色

商品番号：30500761　**C-761**（タイプ❶の部品組合せ）

C-761

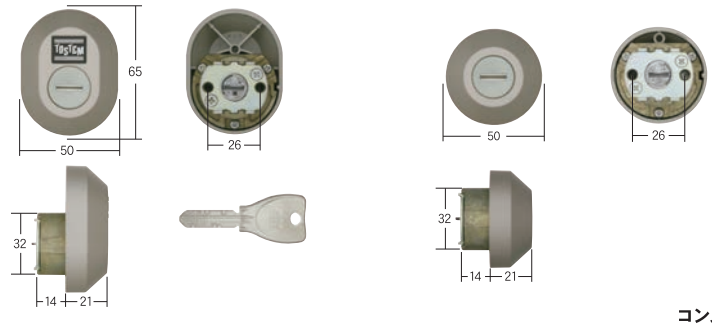

キー5本付
コンスキー3本付

トステム　PS　蓄光　シャッター付　扉厚40　同一　シャイングレー色

商品番号：30500762　**C-762**（タイプ❶の部品組合せ）

C-761色違い

キー5本付
コンスキー3本付

トステム　PS　蓄光　シャッター付　同一　グレー色

商品番号：30500776　**C-776**（タイプ❶の部品組合せ）

C-761色違い

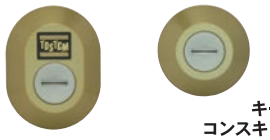

キー5本付
コンスキー3本付

トステム　PS　蓄光　シャッター付　同一　ゴールド色

不許複製

TC-KB（MIWA各種（サッシメーカー）タイプ）対応扉厚：33-40

左記ティアキーシリンダーは下記のMIWA各種シリンダー（卵型）に対応出来ます。

商品番号：30500763　**C-763**（タイプ❶の部品組合せ）

C-763

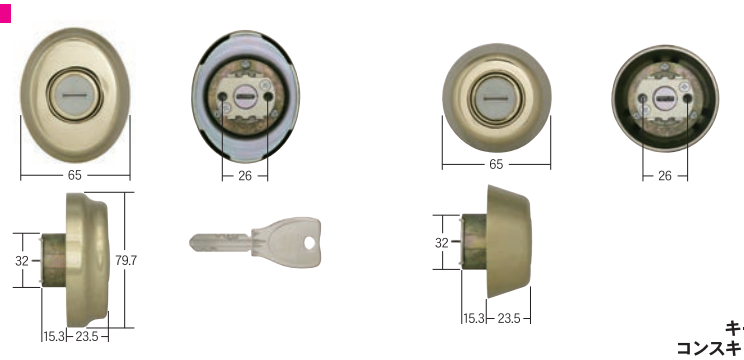

キー5本付
コンスキー3本付

トステム　PS　蓄光　シャッター付　同一　　シャインゴールド色

商品番号：30500477　**C-477**（タイプ❸の部品組合せ）

C-477

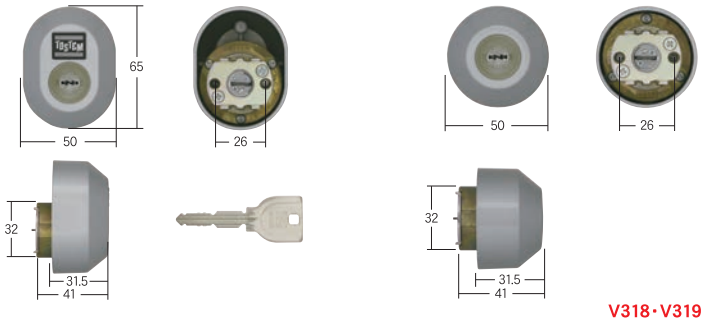

キー5本付
V318・V319・V320・V321

トステム　UR DGZZ1032　蓄光　同一　　グレー色

商品番号：30500478　**C-478**（タイプ❶の部品組合せ）

C-477色違い

キー5本付
V318・V319・V320・V321

トステム　UR DGZZ1032　蓄光　同一　　ゴールド色

商品番号：30500379　**C-379**（タイプ❹の部品組合せ）

C-379

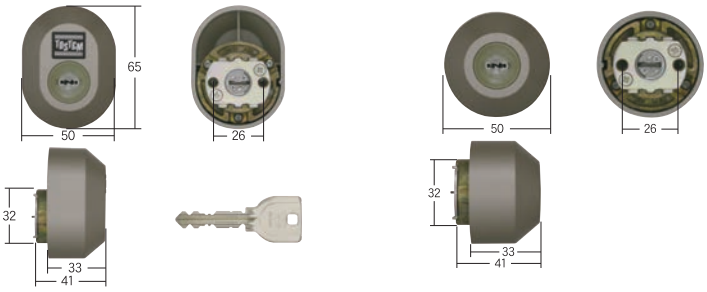

キー5本付
V318・V319・V320・V321

トステム　UR DDZZ1004　蓄光　同一　　シャイングレー色

商品番号：30500380　**C-380**（タイプ❹の部品組合せ）

C-379色違い

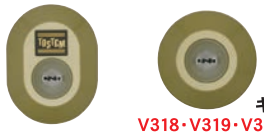

キー5本付
V318・V319・V320・V321

トステム　UR DDZZ1003　蓄光　同一　　ゴールド色

商品番号：30500777　**C-777**（タイプ❹の部品組合せ）

C-777

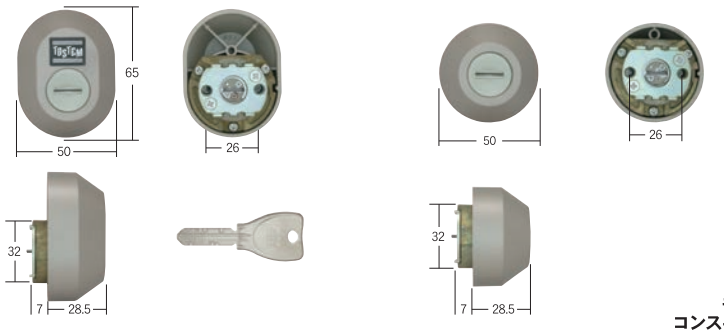

キー5本付
コンスキー3本付

トステム　PS　蓄光　シャッター付　扉厚33　同一　　シャイングレー色

商品番号：30500778　**C-778**（タイプ❹の部品組合せ）

C-777色違い

キー5本付
コンスキー3本付

トステム　PS　蓄光　シャッター付　扉厚33　同一　　グレー色

商品番号：30500779　**C-779**（タイプ❹の部品組合せ）

C-777色違い

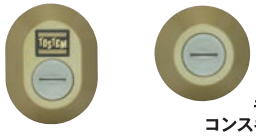

キー5本付
コンスキー3本付

トステム　PS　蓄光　シャッター付　扉厚33　同一　　ゴールド色

※右下表示はキーブランク番号です。　メーカー仕様変更の場合もあります。

ユニバーサルコアシリンダー

【ユニバーサルコアの特長】

①利益増大
ディンプルキーなのに低価格の為、他のシリンダーよりも利益幅が大きい。

②在庫の軽減
ユニバーサルコアシリンダーを1セット持っている事で、多くの機種と交換が可能。

③色物も気にしなくて良い
交換するのはコア部分だけなので、ハウジングの形状や色にも左右されません。

④2ヶ同一は勿論、3ヶ同一、4ヶ同一にも即対応可能！！
ユニバーサルコアシリンダーの同一を持っていることで、あらゆる機種同士の同一を在庫せずに即対応可能。

⑤RMKの繋ぎとして
逆マスター個別シリンダーが出来上がるまでの繋ぎのシリンダーとして活用できます。

⑥破壊開錠後の交換にも
破壊治具No.20等を使用し、ハウジングを傷つけずに破壊開錠しコアだけを差し替える事も可能なので緊急対応にも強い!!

各種サイズ
ハウジングに
敏速対応!!

■ユニバーサルコア　■ディンプルキー

■2枚のアタッチメントを使用する事により3種類の径に変更が可能になり他メーカーのハウジングにも対応致します。

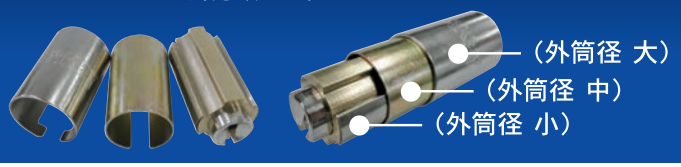

■コアシリンダー本体に2種類のアタッチメントを取り付けることにより

①（外筒径 小（外形17㎜））
NEWティアキー用及び、LSP/TEシリンダーに使用されているU9コアと同等のサイズ

②（外筒径 中（外形18.6㎜））
LSP/TEシリンダーに使用されているPRコアと同等のサイズ

③（外筒径 大（外形20㎜））
一般的に使用されているU9/PRシリンダーのコアと同等のサイズ

上記3パターンに径が変化します。

商品番号：30651005　**ユニバーサルコア**

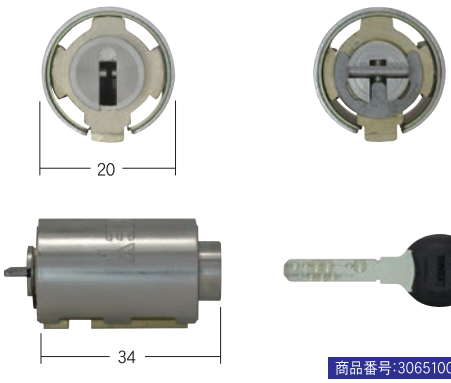

キー5本付
VD38
商品番号:30651001　キー3本付

交換用コア

【ユニバーサルコア 2ヶ同一】
ユニバーサルコアの2ヶ同一になります。
購入の方は下記商品番号でご注文下さい。

■ユニバーサルコア 2ヶ同一
商品番号:30651052　キー5本付

【ユニバーサルコア 3ヶ同一】
ユニバーサルコアの3ヶ同一になります。
購入の方は下記商品番号でご注文下さい。

■ユニバーサルコア 3ヶ同一
商品番号:30651053　キー5本付
商品番号:30651003　キー9本付

不許複製

パーツラインナップ 交換時のパーツとして常時スペアとして揃えておくと大変重宝します。

商品番号：30652004 縦型テールピース

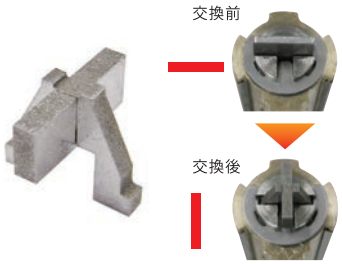

ディスクシリンダーからティアキーに交換した際のテールピースの向きを横から縦へ交換できます。
錠ケースの構造に合わせ交換する事により、施開錠が出来なくなるトラブルを防ぎます。

5個セット

商品番号：30652005 ラチェット金具

ラチェット金具

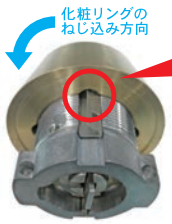

化粧リングをねじ込み方向とは逆に回そうとすると溝に金具が引っ掛かり回転しない仕組みになっています。
※ラチェット金具を抜く事で化粧リングをフリーにする事ができます。

ティアキーシリンダー（TC）のリングが従来のプレート固定式からラチェット式に変更できるパーツです。
シリンダー取付後、リングを扉との隙間が無くなる位置まで回転させれば完了。
従来のプレートを抜き、ラチェット金具を差し込むだけの簡単作業です。

【対応ティアキーシリンダー】
- ■TC-TE0/LSP
- ■TC-LA
- ■TC-BH
- ■TC-LX/PS/PSD

※過去に新ティアキーをご購入されたお客様にもラチェット金具の単品販売を行っています。
※ティアキー（TK）シリンダーには使用できません。

10ヶ入

商品番号：30652002 PR/PS用 7㎜シム

PR/PS用シリンダーにユニバーサルコアを使用した際、コアをしっかり固定するのに使用するパーツです。

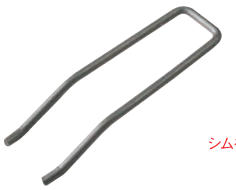

U9シリンダーはコアの遊びが無いのに対し、PR/PSシリンダーにはコアの遊びがあるので、シムを使用することによりコアをしっかりと固定することができます。

10個セット

商品番号：30652003 13φ内筒ブッシュ

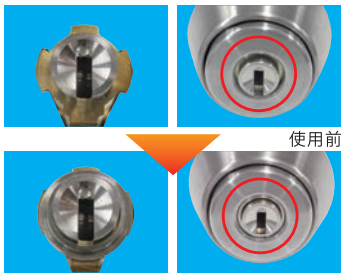

ディスクシリンダー等、口金が13φのタイプのシリンダーでコア交換をする際に挟み込む部品です。

5個セット　外径16φ　内径12φ

商品番号：30652006 TCコア専用Eリング

テールピースの交換時、万が一Eリングを取り外す際に破損、紛失した際のスペアとして重宝します。

10ヶ入

商品番号：39910490 万能蓄光リングセット

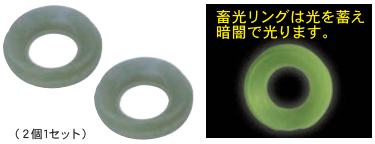

（2個1セット）

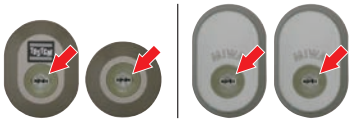

※上記シリンダーをユニバーサルコアに交換した際、矢印の部分を交換する為のパーツです。

トステム・新日軽などの同一キーをコア交換する際には、同時に万能蓄光リングも交換する必要があります。

2個セット

商品番号：30652001 蓄光シール

貼り付け例

蛍光灯や太陽光等の光が当たる事で光を蓄え、暗闇の中に置くと光る蓄光素材で出来たシールです。夜間、鍵穴の位置を確認するのに大変便利です。

10枚セット　外径24φ　内径15φ

MEMO

不許複製

2014年 ティアキーカタログ

2014 年　2 月　9 日　初版発行

著作者 株式会社フキ

〒132-0021
東京都江戸川区中央３丁目13番23号
TEL 03(3653)4169
FAX 03(3656)4169
ホームページ http://fuki4169.com

ご注意

このカタログに関する著作権は弊社が保有しております。
したがって無断でこのカタログを複製することは著作権侵害となりますのでご注意下さい。

FUKI CO., LTD.